GALİPOĞLU®
HİDROMAS

Teknik Katalog
Technical Catalogue

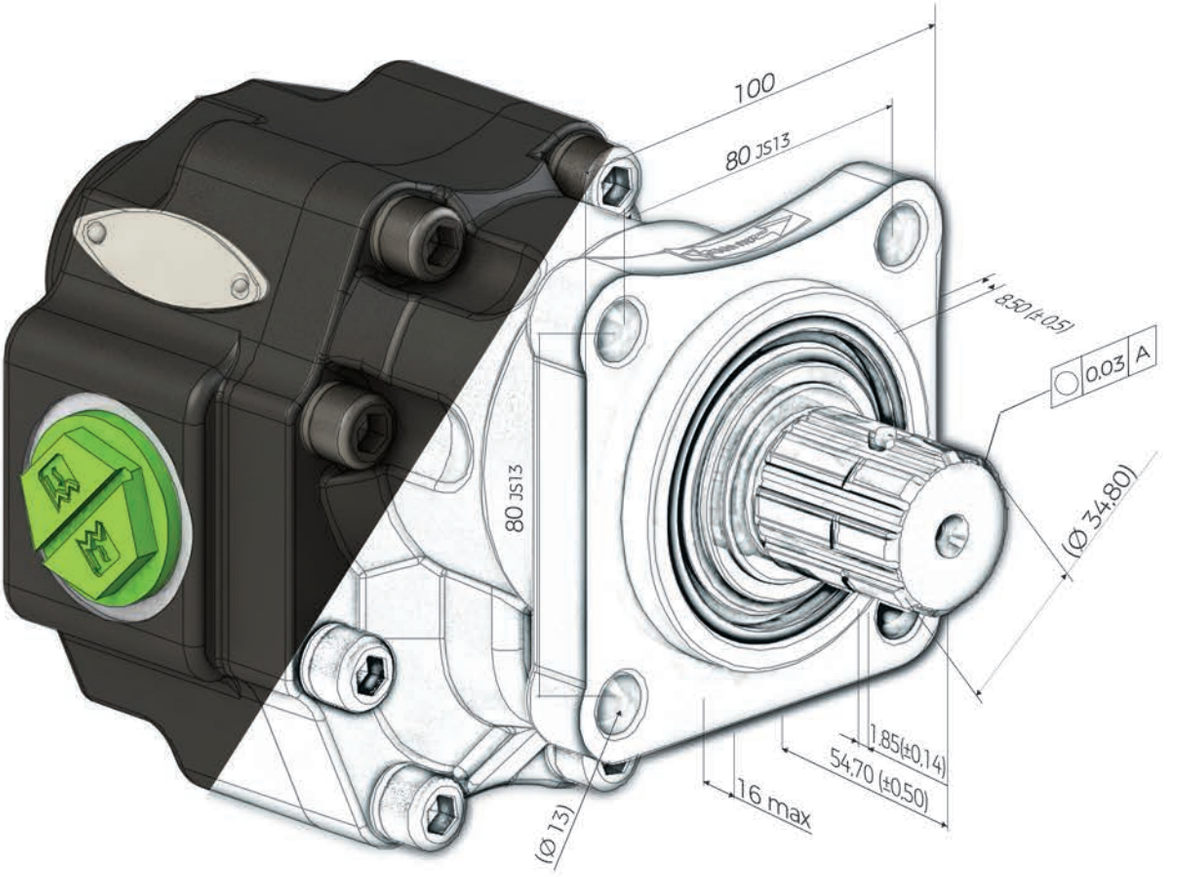

Hidrolik Pompalar ve Valfler
Hydraulic Pumps And Valves

www.hidromas.com

TRANSFORMING
BEST MATERIALS
TO THE BEST PRODUCT

GALİPOĞLU®
HİDROMAS

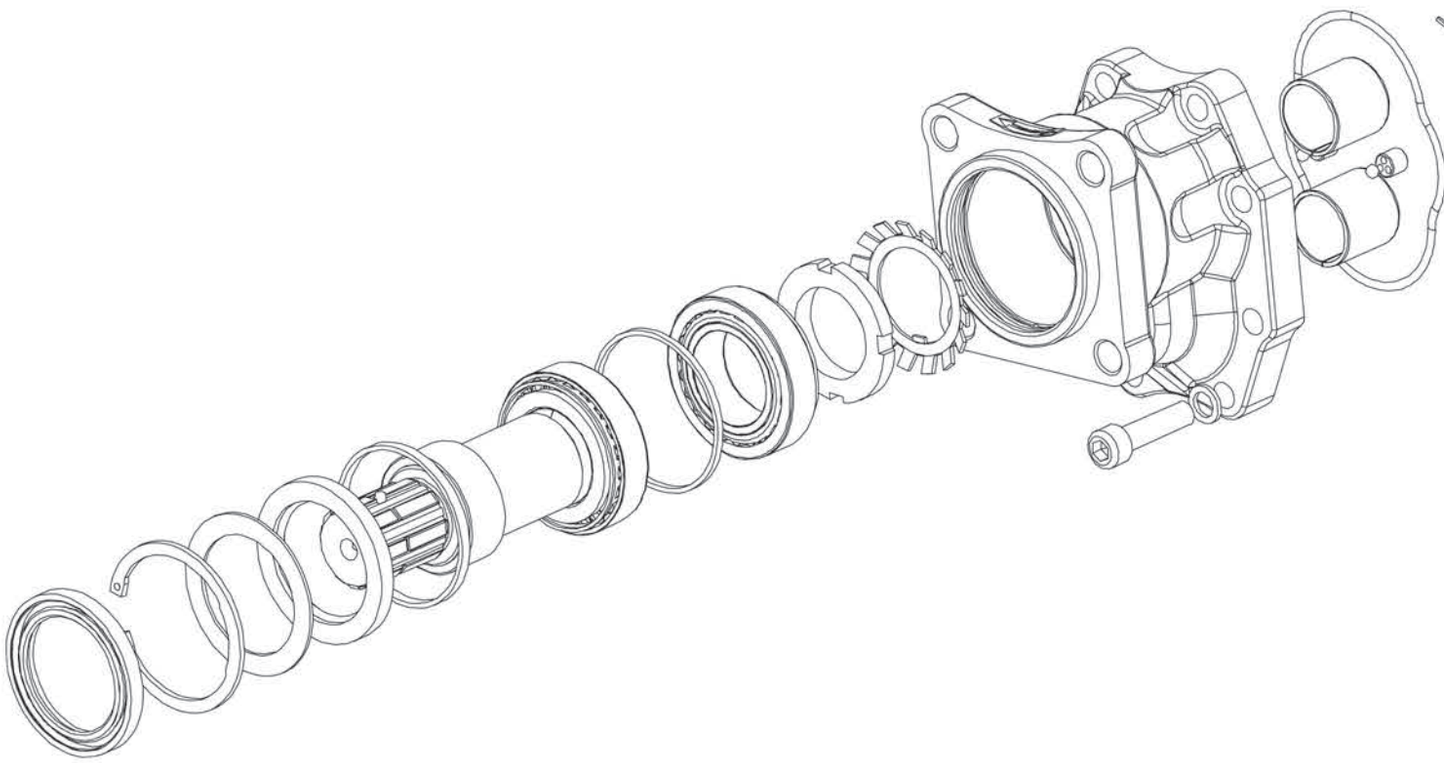

Önemli Uyarı
Bu katalogda bulunan resim ve çizimlerin her türlü hakkı Galipoğlu Hidromas A.Ş.'ye aittir.
İzinsiz kullanılamaz, kopyalanamaz
Önceden haber vermeksizin ölçü ve dizaynda değişiklik yapma hakkı saklıdır.
Lütfen kesin sipariş vermeden önce teknik değerler için teyit alınız.

Important Note
Right of the photograps and drawing that existing in catalogue bellongs to Galipoğlu Hidromas A.S.
Forbidden using and copying without permission.
Can be changed without noticing.
Please confirm the technical information before ordering.

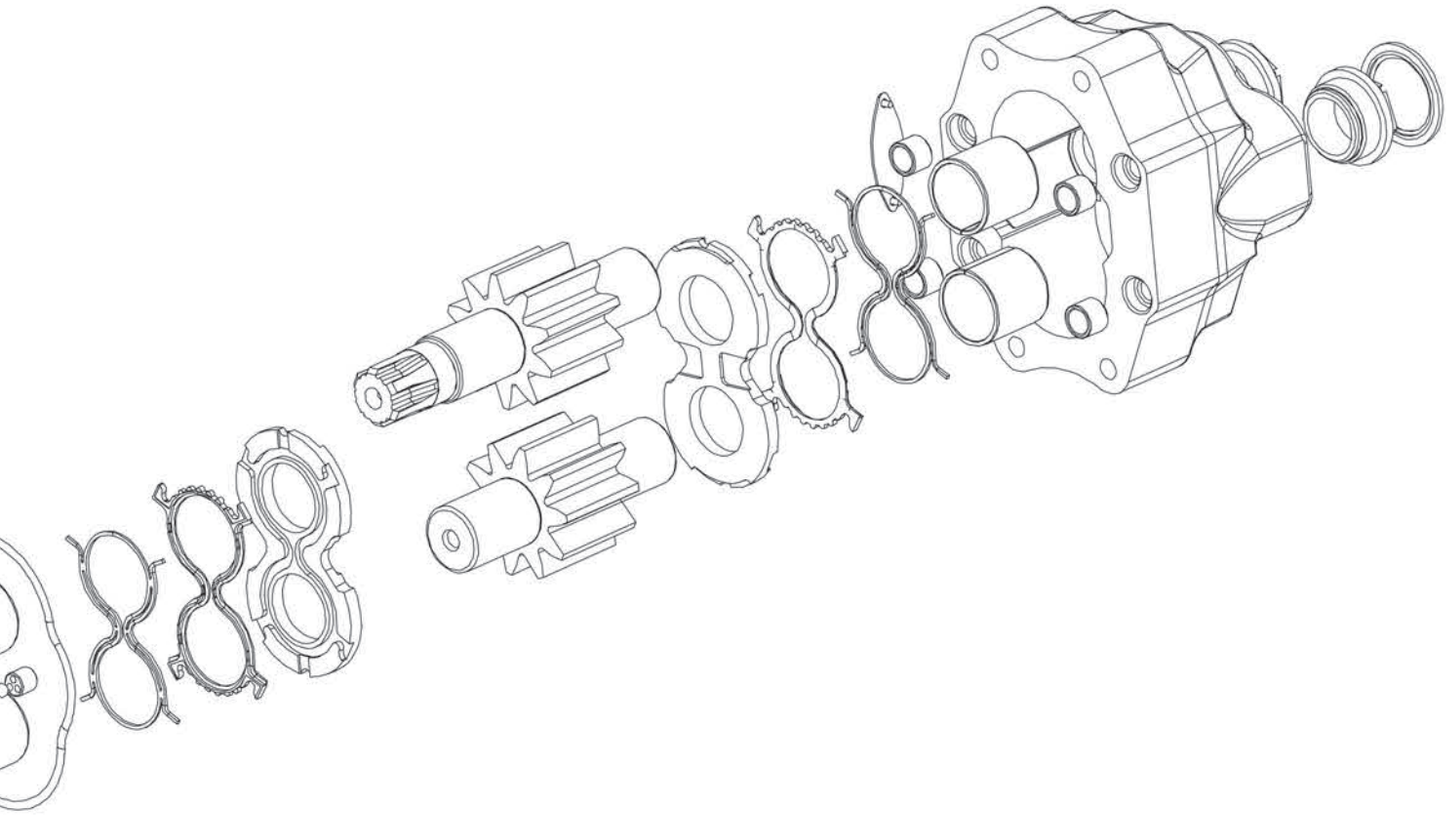

DESING
CALCULATIONS
FOR PUMPS

GALİPOĞLU® HİDROMAS

Nanogram

Debi - Hortum İç Çapı - Akış Hızı
Flow - Line Dimension - Flow Velocity

Hortum İç Çapı	Akış Hızı (m/s)
Giriş (Emiş)	maks. 1
Çıkış (Basınç)	maks 5

Line Type	Flow Velocity (m/s)
Inlet (Suction)	max. 1
Outlet (Pressure)	max 5

Örnek 1 Basınç çizgisi Q=82 l/min
d= 1"
v= 2,75 m/s

Örnek 2
Emiş Çizgisi
Q=55 l/min
d=1 1/2"
v= 0,8 m/s

Example 1
Pressure line
Q=82 l/min
d= 1"
v= 2,75 m/s

Example 2
Suction line
Q=55 l/min
d=1 1/2"
v= 0,8 m/s

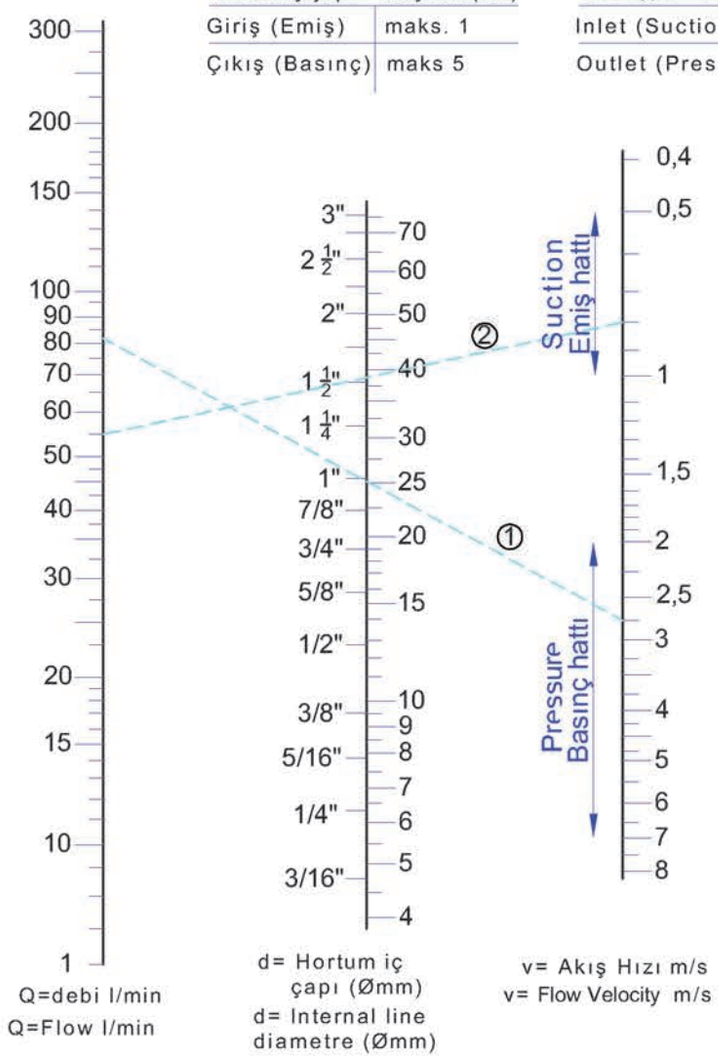

DESING **CALCULATIONS** FOR PUMPS

GALİPOĞLU® HİDROMAS

Q	US gpm (l/min)	Flow Debi
M	lbf in (Nm)	Torque Tork
P	HP (kW)	Power Güç
V	in^3/rev (cm^3/rev)	Displacement İletim Hacmi
n	min^{-1}	Speed Devir
Δp	psi (bar)	Pressure Basınç
$\eta_v = \eta_v (V, \Delta p, n)$	(≈ 0,98)	Volumetric efficiency Hacimsel Verim
$\eta_m = \eta_m (V, \Delta p, n)$	(≈ 0,90)	Mechanical efficiency Mekanik Verim
$\eta_t = \eta_v \cdot \eta_m$	(≈ 0,88)	Overall efficiency Toplam Verim

$$Q = V\,(cm^3/rev) \cdot \eta_v \cdot n \cdot 10^{-3} \qquad (l/min)$$

$$M = \frac{\Delta p\,(bar) \cdot V\,(cm^3/rev)}{62{,}83 \cdot \eta_m} \qquad (Nm)$$

$$P = \frac{\Delta p\,(bar) \cdot V\,(cm^3/rev) \cdot n}{600 \cdot 1000 \cdot \eta_t} \qquad (kW)$$

Yağın Sıcaklığı Oil Temperature Range (t)	-25 ~ 80	°C
Giriş Basınç Aralığı Inlet Pressure Range (suction side)	0,5 ~ 3	bar
Yağ Vizkozite Aralığı Recommended Oil Viscosity Range	12 ~ 100	mm^2/s (cSt)
Maksimum Başlangıç Vizkositesi Max. Starting Viscosity	750	mm^2/s (cSt)
Çalışma Basıncı Working Pressure < 200 bar	25	µm
Çalışma Basıncı Working Pressure > 200 bar	10	µm
Akışkan Fluid	Mineral bazlı hidrolik yağ Mineral based hydraulic oils	

Note: Diagrams providing approximate selection data will be found on subsequent pages.

Not : Yaklaşık seçim verisi sağlayan diyagramlar sonraki sayfalarda bulunur.

İçindekiler
Index

01 Ürün Kodu Açılımı | **Product Code Description**
02-05 Eksenel Pistonlu Pompalar | **Bent Axis Piston Pumps**
06-07 Pistonlu Pompalar | **Piston Pumps**
08-10 25 Grubu Çift Dönüşlü Dişli Pompalar | **25 Group Bi - Rotational Gear Pumps**
11-16 30 Grubu Dişli Pompalar | **30 Group Gear Pumps**
17 Dpk Serisi Dişli Pompalar | **Dpk Series Gear Pumps**
18-20 35 Grubu Çift Dönüşlü Dişli Pompalar | **35 Group Bi - Rotational Gear Pumps**
21-23 40 Serisi Tek Dönüşlü Dişli Pompa | **40 Series Single Rotational Gear Pumps**
24-26 40 Serisi Tandem Dişli Pompa | **40 Series Tandem Gear Pumps**
27 Hidrolik Valfler | **Hydraulic Valves**
28-31 Açık Devre Yön Ventili | **Tipping Valves**
33-37 Kapalı Devre Yön Ventili | **Directional Valves**
38-39 Romörk Yön Ventili | **Diverter Valves**
40-43 Sınır Kontrol Ventili | **End-of-Stroke Valve**
44-47 Sızdırmalık Takımı | **Sealing Kits**
48 Adaptörler | **Adaptors**
49 Flanşlar | **Flanges**

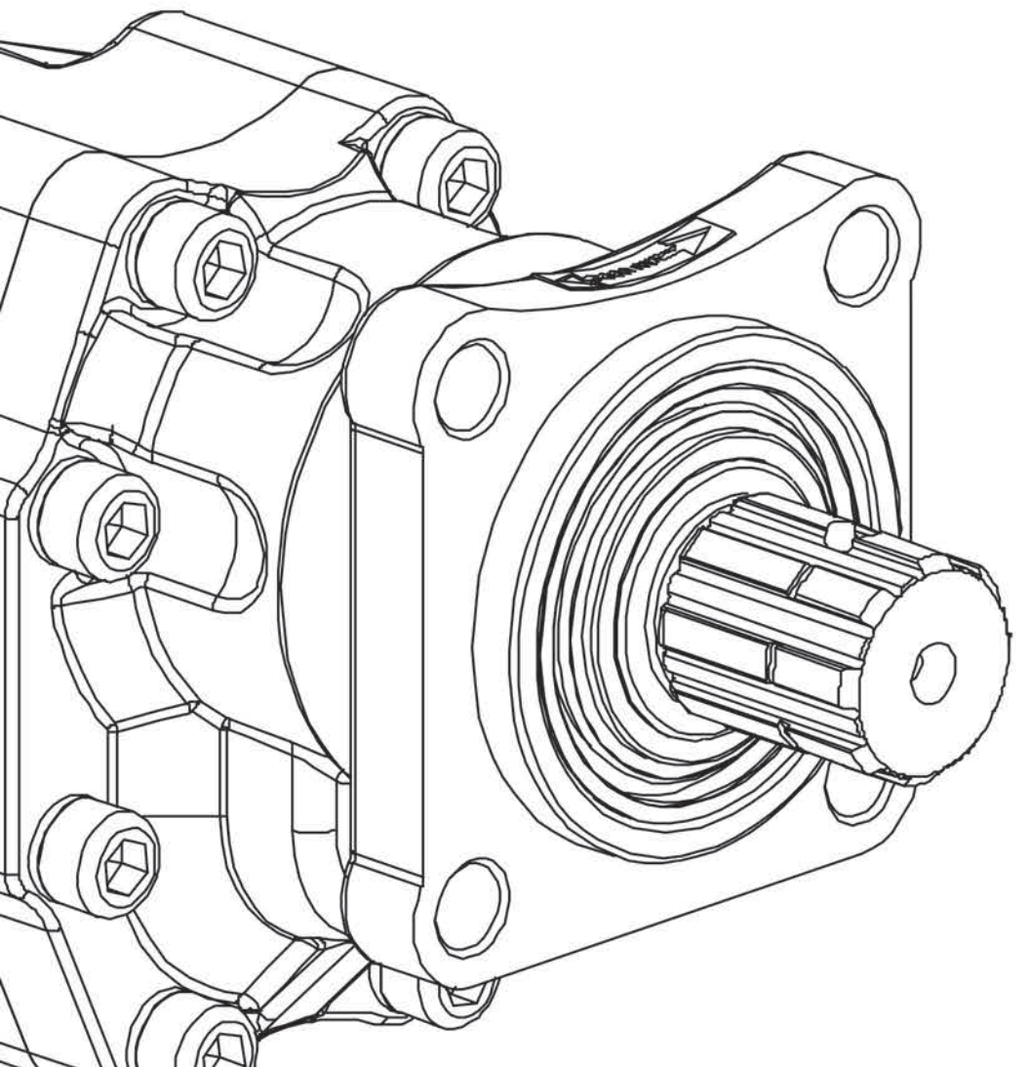

Hidrolik Pompalar
Hydraulic Pumps

Ürün Kodu Açılımı
Product Code Description

PDCD	-	25	-	045	-	01	-	3	-	3
Pompa Türü Pump Type		Pompa Tipi Pump Type		Pompa Debisi Displacement		Mil Tipi Shaft Type		Kapak Bağlantı Deliği Mounting Holes		Dönüş Yönü Rotation

Pompanın Türü / **Pump Type**

PDCD : Çif Dönüşlü Dişli Pompa / **Bi Rotatonal Gear Pumps**
PDTDK : K Serisi Dişli Pompa / **K Series Gear Pumps**
PDTD : Tek Dönüşlü Dişli Pompa / **Single Rotatonal Gear Pumps**
PDTDT : Tandem Dişli Pompa / **Tandem Gear Pumps**
PED : Pistonlu Pompa / **Piston Pumps**
PEX7 : Eksenel Pompa / **Bent Axis Pump**

Pompanın Tipi / **Pump Type**

25 : 25 Serisi Dişli Pompa / **25 Series Gear Pumps**
30 : 30 Serisi Dişli Pompa / **30 Series Gear Pumps**
35 : 35 Serisi Dişli Pompa / **35 Series Gear Pumps**
40 : 40 Serisi Dişli Pompa / **40 Series Gear Pumps**
09 : 9 Pistonlu Pompa / **9 Piston Pumps**
06 : 6 Pistonlu Pompa / **6 Piston Pumps**
52 : 7 Pistonlu Pompa / **7 Bent Axis Piston Pump**

Pompanın Debisi / **Displacement**

015 - 025 - 035 - 045 : 15 - 25 -35 -45 litre / **15 - 25 - 35 - 45 liters**
043 - 051 - 055 - 065 - 082 : 43 - 51 - 55 - 65 - 82 litre / **43 - 51 - 55 - 65 - 82 liters**
075 - 085 - 090 - 105 - 125 : 75 - 85 - 90 - 105 - 125 litre / **75 - 85 - 90 - 105 - 125 liters**
063 - 073 - 087 - 109 - 133 - 151 : 63 - 73 - 87 - 109 - 133 - 151 litre / **63 - 73 - 87 - 109 - 133 - 151 litres**
050 - 060 - 080 : 50 - 60 - 80 litre / **50 - 60 - 80 litres**

Mil / **Shaft**

00 : Milsiz / **Without Shaft**
01 : 8 Frezeli Mil / **8 Traillet Shaft**
02 : 6 Frezeli Mil / **6 Traillet Shaft**
03 : Kama Düz / **Wedge Straight**
04 : Kama Konik / **Tapered Wedge**

Kapak Bağlantı Deliği / **Mounting Holes**

1 : UNI
3 : ISO
5 : K Serisi / K Series

Dönüş Yönü / **Rotation**

1 : Sağ Dönüşlü / **Clockwise (CW)**
2 : Sol Dönüşlü / **Anticlockwise (CCW)**
3 : Çif Dönüşlü / **Bi-Rotatonal**

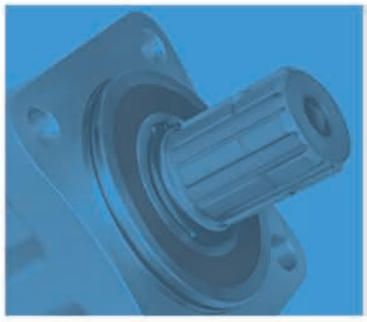

Pompa Tipi Okuma Diyagramı | **Type Reading Diagram**

PEX7	-	52	-	035	-	1	-	3	-	1
Eksenel Pistonlu Pompa Bent Axis Pump		Eksenel 7 Pistonlu Pompa 7 Bent Axis Pump		Pompa Debisi Displacement		Mil Tipi Shaft Type DIN 5462 ISO		Bağlantı Tipi Mounting holes		Dönüş Yönü Rotation

Teknik Çizim | **Technical Drawing**

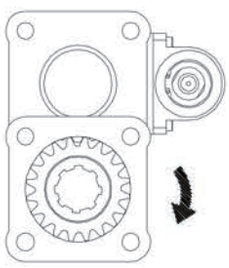

PTO Mili saat yönünde (SAĞ)
The PTO shaft is CW rotating

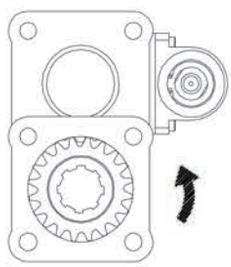

PTO Mili saatin tersi yönünde (SOL)
The PTO shaft is CCW rotating

saat yönünün tersi dönüş
CCW Rotational

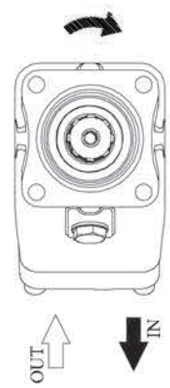

saat yönündeki dönüş
CW Rotational

Basınç Tanımı | **Pressure Definiton**

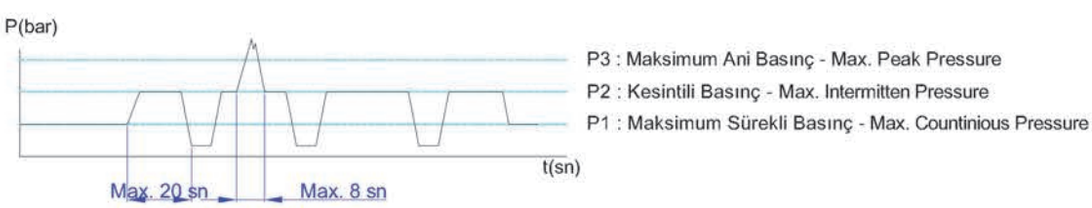

Pompa Tipi Pump Type	Debi Displecement	Max. Sürekli Hız Max. Speed at Continuous Press.	Maksimum Kesik Hız Max. Speed at Intermittent Press.(nmax)	Min Kesik Hız Min. Speed at Intermittent Press.	Max Sürekli Basınç Max. Continuous Pressure (Pnom)	Max. Kesik Basınç Max. Intermittent Pressure (Pmax)	Max. Pik Basınç Max. Peak Pressure (Pmax)
	lt/min	n (min⁻¹) (≤ P1)	n (min⁻¹) (P ≤ 30 bar)	n (min⁻¹)	bar	bar	bar
35 lt	35	2200	2800	300	400	430	450
45 lt	45	2100	2500	300	400	430	450
55 lt	55	2000	2400	300	400	430	450
65 lt	65	2000	2400	300	400	430	450
85 lt	85	1800	2200	300	375	400	430
105 lt	105	1700	2100	300	350	380	400

CW

ürün kodu | **product code**

PEX752 035 045 055 065 085 105 131

ürün kodu | **product code**

PEX752 035 045 055 065 085 105 132

CCW

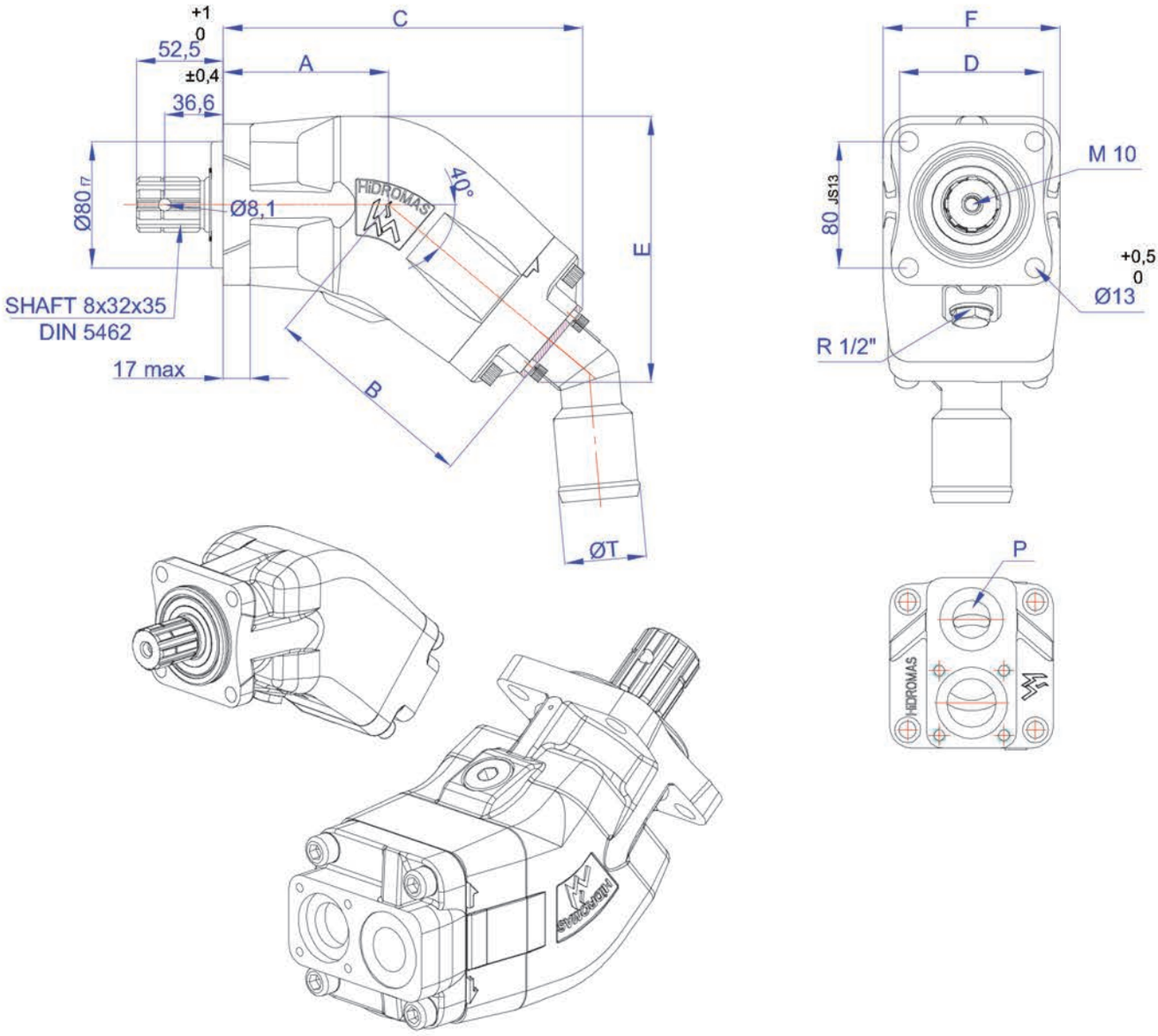

Pompa Tipi Pump Type	Pompa Kodu Pump Code	A (mm)	B (mm)	C (mm)	D (mm)	E (mm)	F (mm)	T (mm)	P (mm)	Ağırlık (kg) Weight
35 lt	PEX752035131/132	104	119	216	92,5	155	102	Ø38	R3/4"	8,3
45 lt	PEX752045131/132	104	119	216	92,5	155	102	Ø38	R3/4"	8,3

Pompa Tipi Pump Type	Pompa Kodu Pump Code	A (mm)	B (mm)	C (mm)	D (mm)	E (mm)	F (mm)	T (mm)	P (mm)	Ağırlık (kg) Weight
55 lt	PEX752055131/132	105	133	230	93	171,5	112	Ø50	R3/4"	10,5
65 lt	PEX752065131/132	105	133	230	93	171,5	112	Ø50	R3/4"	10,5

Pompa Tipi Pump Type	Pompa Kodu Pump Code	A (mm)	B (mm)	C (mm)	D (mm)	E (mm)	F (mm)	T (mm)	P (mm)	Ağırlık (kg) Weight
85 lt	PEX752085131/132	109,5	144,1	248	98	187	117	Ø63,5	R1"	13,5
105 lt	PEX752105131/132	109,5	144,1	248	98	187	117	Ø63,5	R1"	13,5

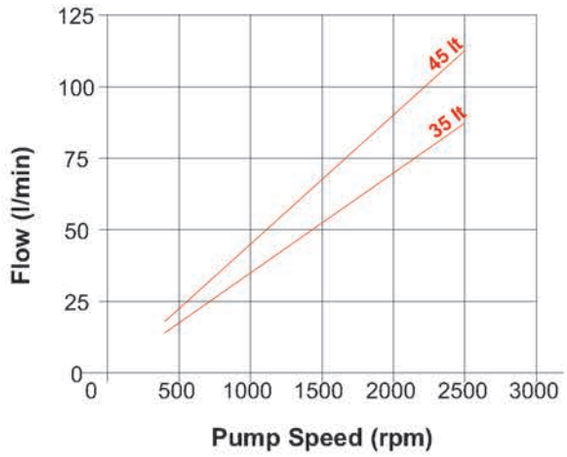

35-45 LT

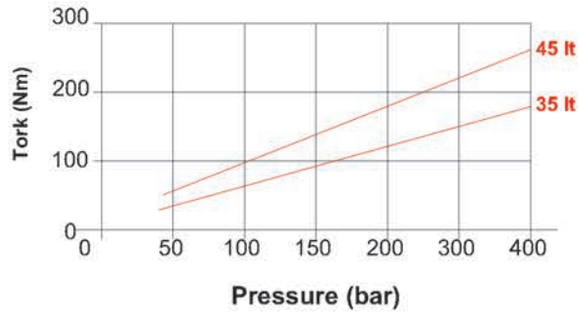

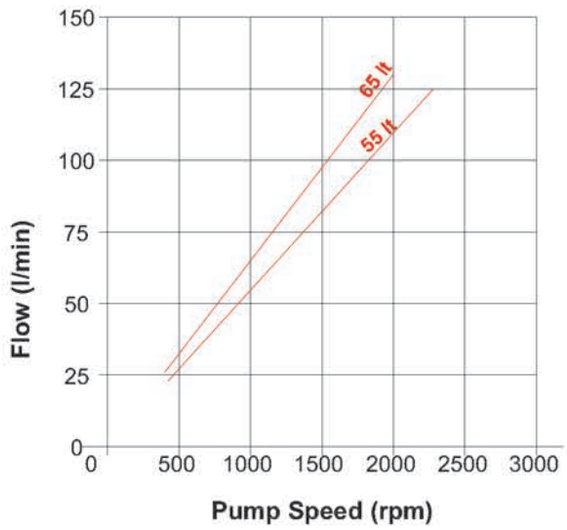

55-65 LT

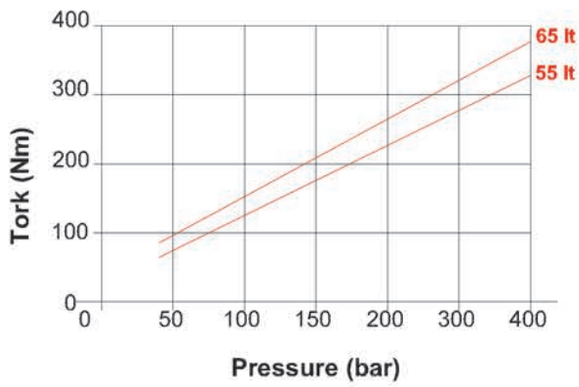

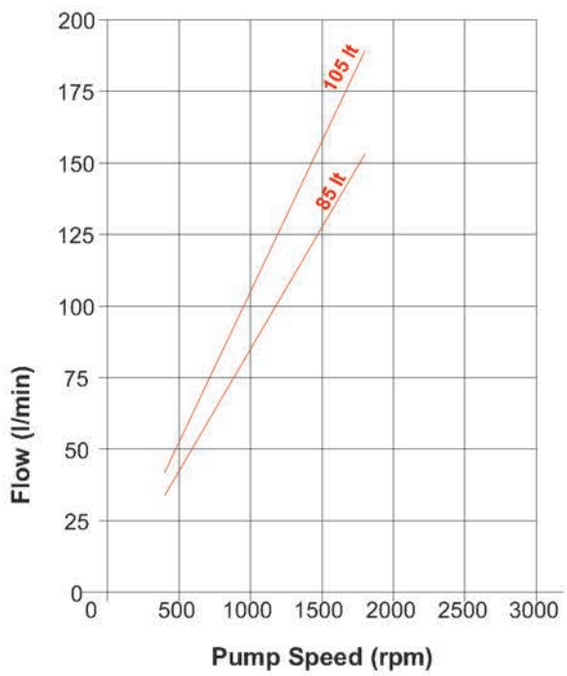

85-105 LT

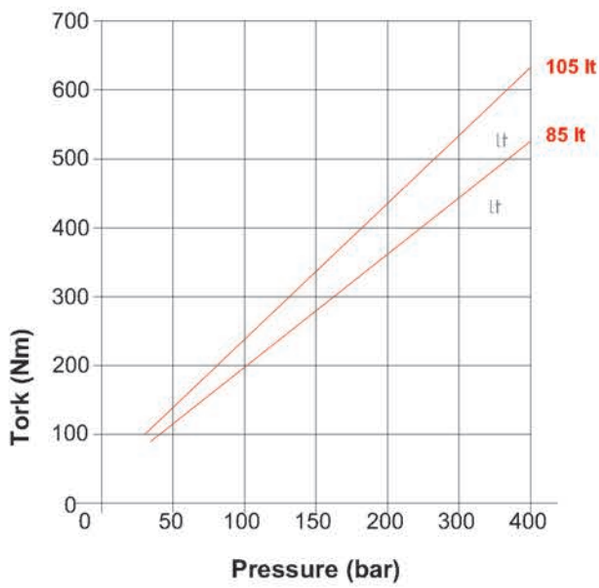

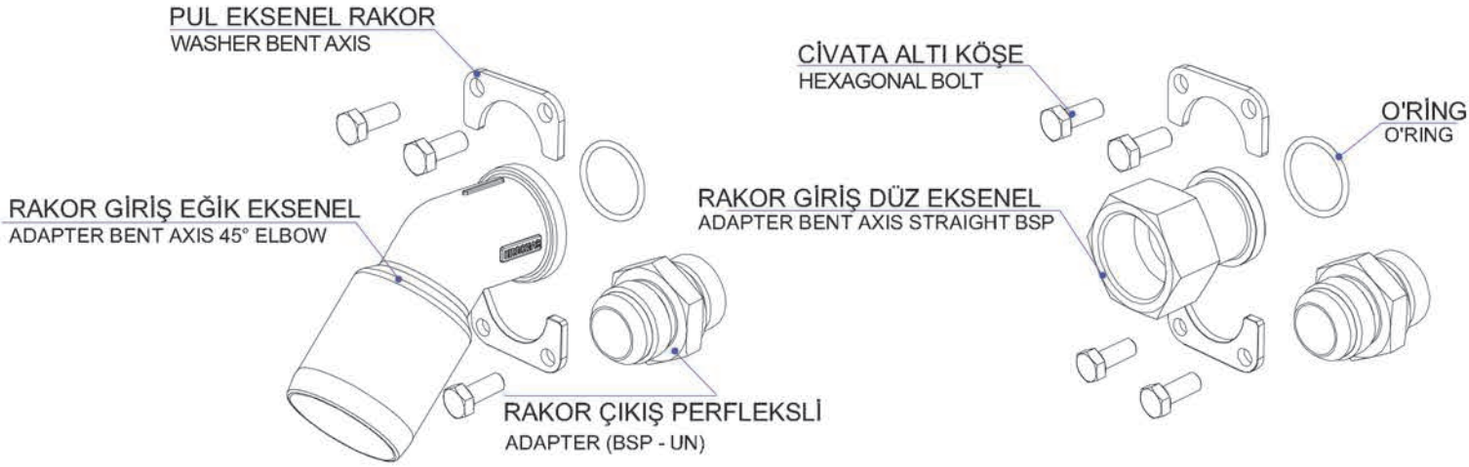

kit kodu	47500008	RAKOR KİTİ 35-45 EKSENEL EĞİK RAKORLU ADAPTER KIT 35-45 lt BENTAXIS 45° ELBOW
alt parçalar sub-assemble	87010014	RAKOR GİRİŞ EĞİK 45° EKSENEL (35-45 LT) SUCTION ADAPTER BENTAXIS 45° ELBOW
	87030170	PUL EKSENEL RAKOR 35-45 LT WASHER FOR BENT AXIS
	99261023	CİVATA ALTI KÖŞE M6x20 (DIN 933) HEXAGON BOLT (ZINC Cr+3)
	99232026	ORİNG 28x2,5
	87090516	KUTU EKSENEL RAKOR KİTİ BASKISIZ BOX FOR BENT AXIS KIT
	87010008	RAKOR ÇIKIŞ R3/4" PERFLEKSLİ - 1 1/16" UN ADAPTER (3/4" BSPOT WITH EO-SEAL - 1 1/16 UN)

kit kodu	47500011	RAKOR KİTİ 35-45 LT EKSENEL DÜZ RAKORLU ADAPTER KIT 35-45 lt BENTAXIS STRAIGHT
alt parçalar sub-assemble	87010091	RAKOR GİRİŞ DÜZ EKSENEL AKB (35-45 LT) SUCTION ADAPTER BENTAXIS STRAIGHT 1 1/4" BSPIT
	87030170	PUL EKSENEL RAKOR 35-45 LT WASHER FOR BENT AXIS
	99261023	CİVATA ALTI KÖŞE M6x20 (DIN 933) HEXAGON BOLT (ZINC Cr+3)
	99232026	ORİNG 28x2,5
	87090516	KUTU EKSENEL RAKOR KİTİ BASKISIZ BOX FOR BENT AXIS KIT
	87010008	RAKOR ÇIKIŞ R3/4" PERFLEKSLİ - 1 1/16" UN ADAPTER (3/4" BSPOT WITH EO-SEAL - 1 1/16 UN)

kit kodu	47500007	RAKOR KİTİ 55-65 EKSENEL EĞİK RAKORLU ADAPTER KIT 55-65 lt BENTAXIS 45° ELBOW
alt parçalar sub-assemble	87010006	RAKOR GİRİŞ EĞİK 45° EKSENEL (55-65 LT) SUCTION ADAPTER BENTAXIS 45° ELBOW
	87030181	PUL EKSENEL RAKOR 55-65 LT WASHER FOR BENT AXIS
	99261031	CİVATA ALTI KÖŞE M8x20 (DIN 933) HEXAGON BOLT (ZINC Cr+3)
	99232030	ORİNG 33x3
	87090516	KUTU EKSENEL RAKOR KİTİ BASKISIZ BOX FOR BENT AXIS KIT
	87010008	RAKOR ÇIKIŞ R3/4" PERFLEKSLİ - 1 1/16" UN ADAPTER (3/4" BSPOT WITH EO-SEAL - 1 1/16 UN)

kit kodu	47500010	RAKOR KİTİ 55-65 LT EKSENEL DÜZ RAKORLU ADAPTER KIT 55-65 lt BENTAXIS STRAIGHT
alt parçalar sub-assemble	87010089	RAKOR GİRİŞ DÜZ EKSENEL AKB (55-65 LT) SUCTION ADAPTER BENTAXIS STRAIGHT 1 1/2" BSPIT
	87030181	PUL EKSENEL RAKOR 55-65 LT WASHER FOR BENT AXIS
	99261031	CİVATA ALTI KÖŞE M8x20 (DIN 933) HEXAGON BOLT (ZINC Cr+3)
	99232030	ORİNG 33x3
	87090516	KUTU EKSENEL RAKOR KİTİ BASKISIZ BOX FOR BENT AXIS KIT
	87010008	RAKOR ÇIKIŞ R3/4" PERFLEKSLİ - 1 1/16" UN ADAPTER (3/4" BSPOT WITH EO-SEAL - 1 1/16 UN)

kit kodu	47500018	RAKOR KİTİ 85-105 EKSENEL EĞİK RAKORLU ADAPTER KIT 85-105 lt BENTAXIS 45° ELBOW
alt parçalar sub-assemble	87010346	RAKOR GİRİŞ EĞİK 45° EKSENEL (85-105 LT) SUCTION ADAPTER BENTAXIS 45° ELBOW
	87030169	PUL EKSENEL RAKOR 85-105 LT WASHER FOR BENT AXIS
	99261031	CİVATA ALTI KÖŞE M8x20 (DIN 933) HEXAGON BOLT (ZINC Cr+3)
	99232213	ORİNG 46,04x3,53
	87090516	KUTU EKSENEL RAKOR KİTİ BASKISIZ BOX FOR BENT AXIS KIT
	87010115	RAKOR ÇIKIŞ R1" PERFLEKSLİ - 1 5/16" UN ADAPTER (1" BSPOT WITH EO-SEAL - 1 5/16 UN)

kit kodu	47500009	RAKOR KİTİ 85-105 EKSENEL DÜZ RAKORLU ADAPTER KIT 85-105 lt BENTAXIS STRAIGHT
alt parçalar sub-assemble	87010087	RAKOR GİRİŞ DÜZ EKSENEL AKB (85-105 LT) SUCTION ADAPTER BENTAXIS STRAIGHT1 1/2" BSPIT
	87030169	PUL EKSENEL RAKOR 85-105 LT WASHER FOR BENT AXIS
	99261031	CİVATA ALTI KÖŞE M8x20 (DIN 933) HEXAGON BOLT (ZINC Cr+3)
	99232213	ORİNG 46,04x3,53
	87090516	KUTU EKSENEL RAKOR KİTİ BASKISIZ BOX FOR BENT AXIS KIT
	87010115	RAKOR ÇIKIŞ R1" PERFLEKSLİ - 1 5/16" UN ADAPTER (1" BSPOT WITH EO-SEAL - 1 5/16 UN)

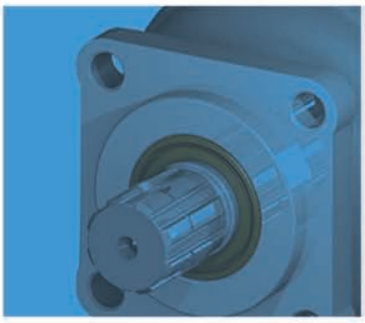

Pompa Tipi Okuma Diyagramı | **Type Reading Diagram**

PED	-	09	-	080	-	20	-	1	-	3	-	1
Pistonlu Pompa Piston Pump		9 Pistonlu Pompa 9 Piston Pump		Pompa Debisi Displacement				Mil Tipi Shaft Type DIN 5462 ISO		Bağlantı Tipi Mounting holes		Dönüş Yönü Rotation

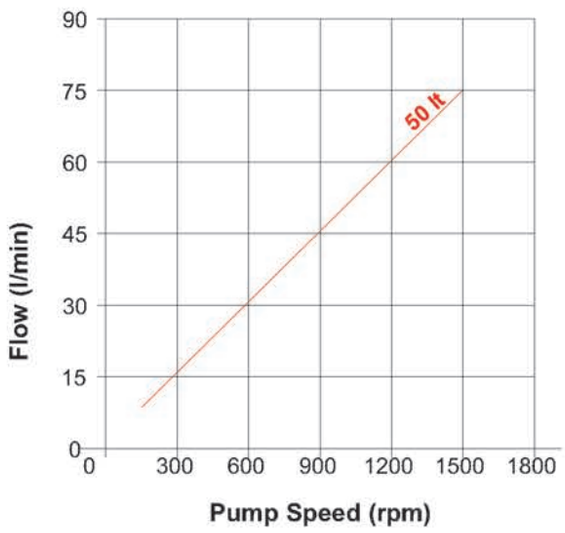

50 LT

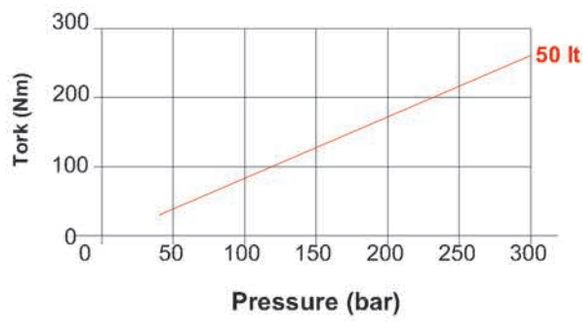

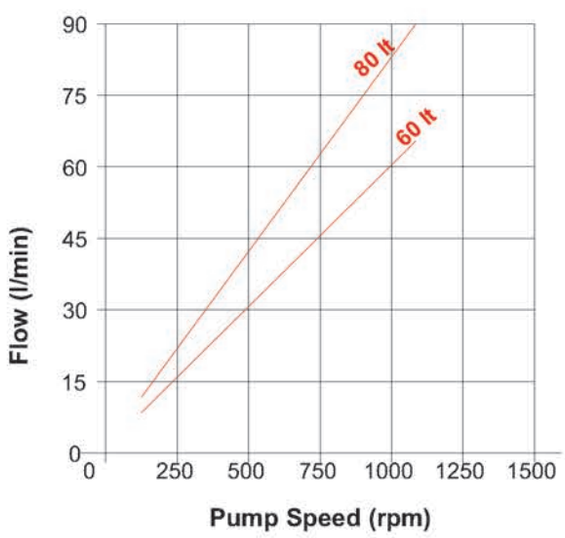

60 - 80 LT

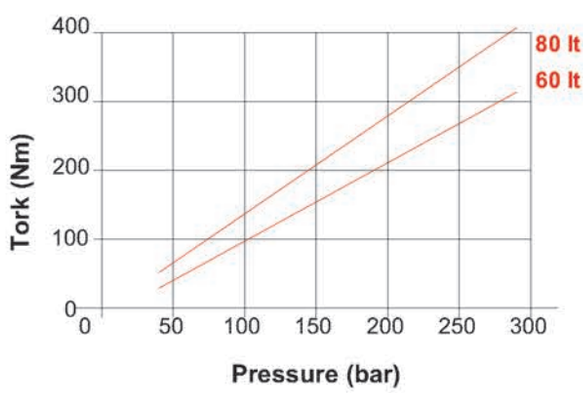

ürün kodu | **product code**

PED0906020133

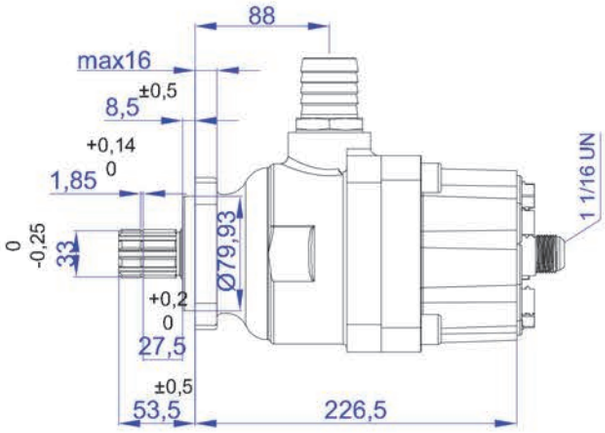

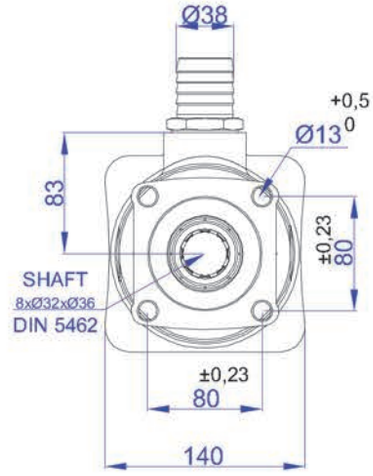

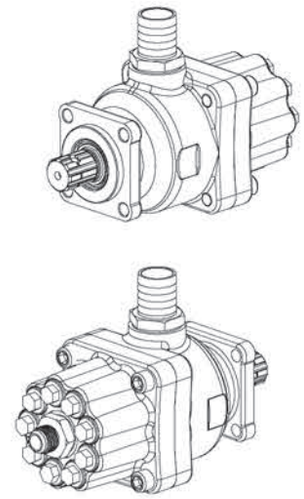

Pompa Tipi Pump Type	Debi Displecement	Max. Sürekli Hız Max. Speed at Continuous Press.	Maksimum Kesik Hız Max. Speed at Intermittent Press.(nmax)	Min Kesik Hız Min. Speed at Intermittent Press.	Max Sürekli Basınç Max. Continuous Pressure (Pnom)	Max. Kesik Basınç Max. Intermittent Pressure (Pmax)	Max. Pik Basınç Max. Peak Pressure (Pmax)
	lt/min	n (min¯¹) (≤ P1)	n (min¯¹) (P ≤ 30 bar)	n (min¯¹)	bar	bar	bar
60 lt	60	1300	1500	300	250	270	300
80 lt	80	1200	1400	300	250	270	300

ürün kodu | **product code**

PED0908020133

ürün kodu | **product code**

PED0605010133

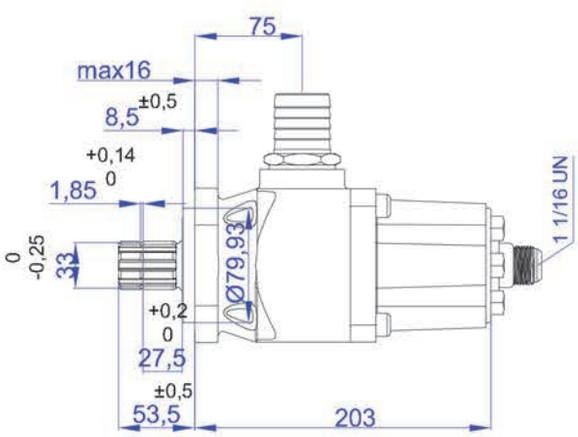

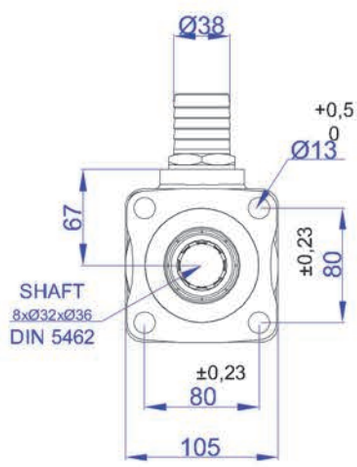

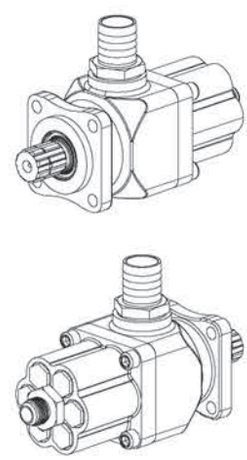

Pompa Tipi Pump Type	Debi Displecement	Max. Sürekli Hız Max. Speed at Continuous Press.	Maksimum Kesik Hız Max. Speed at Intermittent Press.(nmax)	Min Kesik Hız Min. Speed at Intermittent Press.	Max Sürekli Basınç Max. Continuous Pressure (Pnom)	Max. Kesik Basınç Max. Intermittent Pressure (Pmax)	Max. Pik Basınç Max. Peak Pressure (Pmax)
	lt/min	n (min¯¹) (≤ P1)	n (min¯¹) (P ≤ 30 bar)	n (min¯¹)	bar	bar	bar
50 lt	50	1300	1500	300	250	270	300

25 Grubu Çift Dönüşlü Dişli Pompa
25 Group Bi-Rotational Gear Pumps

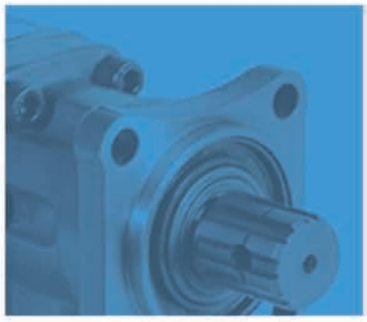

Pompa Tipi Okuma Diyagramı | **Type Reading Diagram**

PDCD	-	25	-	015	-	01	-	3	-	1
Çift Dönüşlü Dişli Pompa Bi Rotatonal Gear Pumps		25 Serisi Dişli Pompa 25 Series Gear Pumps		Pompa Debisi Displacement		Mil Tipi Shaft Type DIN 5462 ISO		Bağlantı Tipi Mounting holes		Dönüş Yönü Rotation

Teknik Çizim | **Technical Drawing**

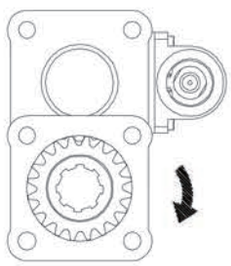

PTO Mili saat yönünde (SAĞ)
The PTO shaft is CW rotating

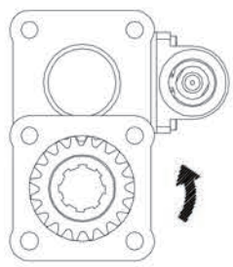

PTO Mili saatin tersi yönünde (SOL)
The PTO shaft is CCW rotating

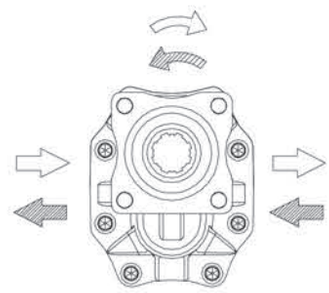

çift yönlü dönüş
Reversible Rotational

Giriş-Çıkış Rakor yerlerini
değiştirerek yönünü değiştirebilirsiniz
You Can Change The Directional Of The Pump
By Changing The Inlet And Outlet Fitting

Basınç Tanımı | **Pressure Definiton**

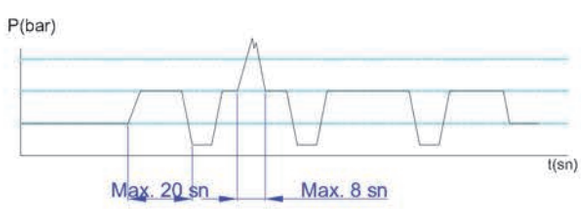

P3 : Maksimum Ani Basınç - Max. Peak Pressure
P2 : Kesintili Basınç - Max. Intermitten Pressure
P1 : Maksimum Sürekli Basınç - Max. Countinious Pressure

Pompa Tipi Pump Type	Debi Displecement	Max. Sürekli Hız Max. Speed at Continuous Press.	Maksimum Kesik Hız Max. Speed at Intermittent Press.(nmax)	Min Kesik Hız Min. Speed at Intermittent Press.	Max Sürekli Basınç Max. Continuous Pressure (P_{nom})	Max. Kesik Basınç Max. Intermittent Pressure (Pmax)	Max. Pik Basınç Max. Peak Pressure (Pmax)
	lt/min	n (min¯¹) (≤ P1)	n (min¯¹) (P ≤ 30 bar)	n (min¯¹)	bar	bar	bar
15 lt	15	1900	2500	400	240	270	290
25 lt	25	1900	2500	400	210	240	250
35 lt	35	1700	2300	300	180	200	210
45 lt	45	1700	2300	300	170	190	200

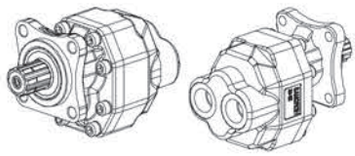

ürün kodu | **product code**

PDCD250 **15 | 25 | 35 | 45** 0133 ISO

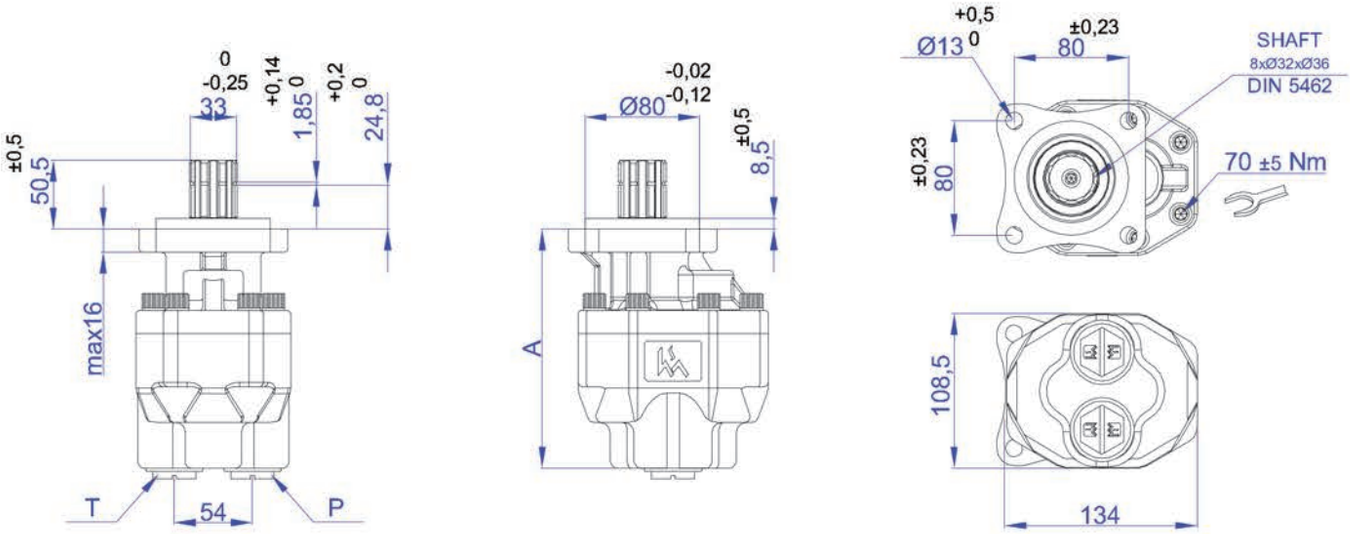

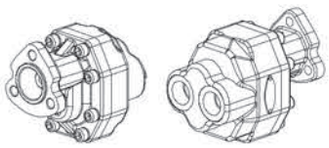

ürün kodu | **product code**

PDCD250 **15 | 25 | 35 | 45** 0013 UNI

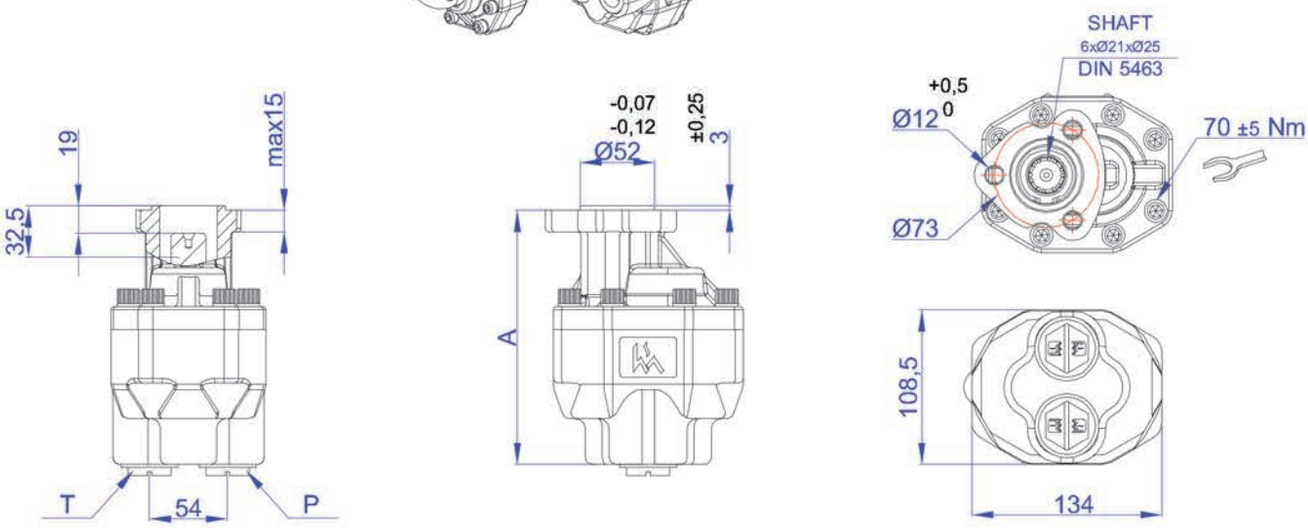

Pompa Tipi Pump Type	Pompa Kodu Pump Code	kapak bağlantı tipi cover mounting tipping	A (mm)	T (mm)	P (mm)	Ağırlık (kg) Weight
15 lt	PDCD250150133	ISO	139	G 1/2"	G 1/2"	7,5
	PDCD250150013	UNI	151			7
25 lt	PDCD250250133	ISO	148	G 3/4"	G 3/4"	8,3
	PDCD250250013	UNI	160			7,7
35 lt	PDCD250350133	ISO	157	G 3/4"	G 3/4"	8,9
	PDCD250350013	UNI	169			8,3
45 lt	PDCD250450133	ISO	166	G 1"	G 1"	9,4
	PDCD250450013	UNI	178			8,8

15 LT

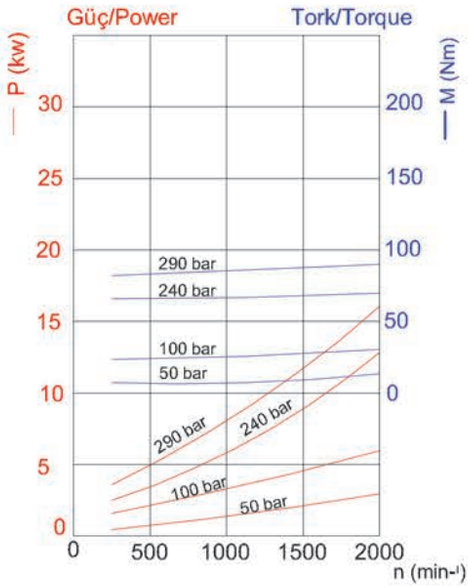

25 LT

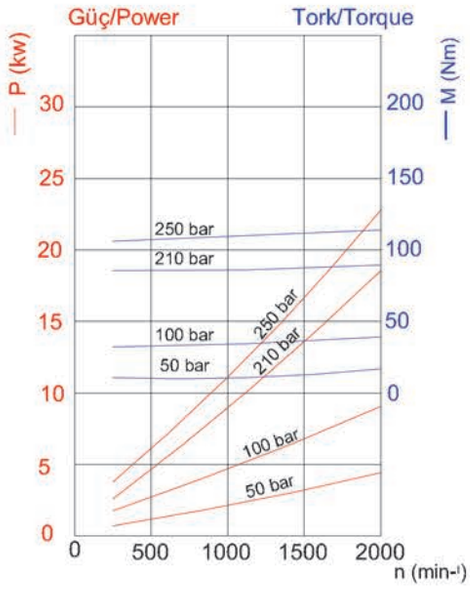

35 LT

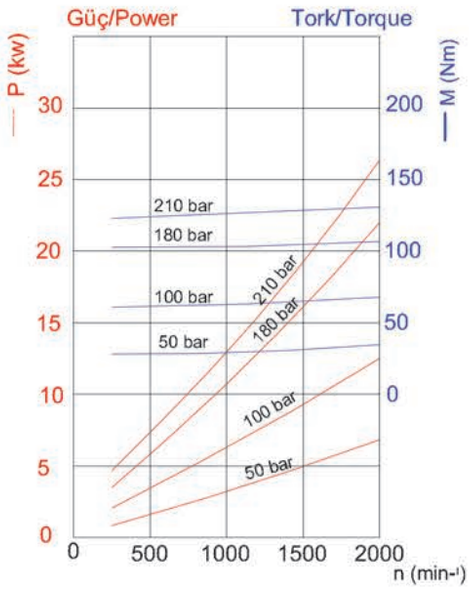

45 LT

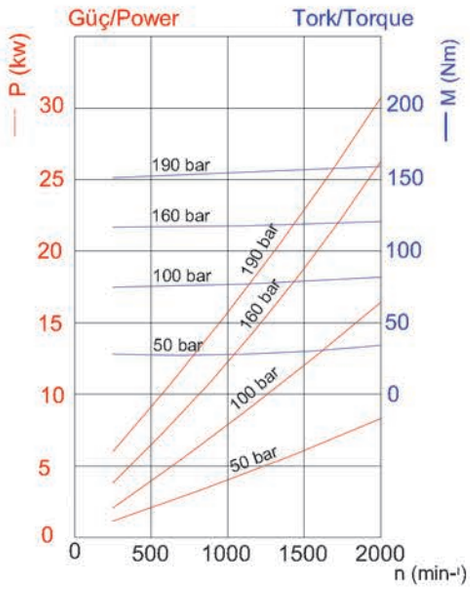

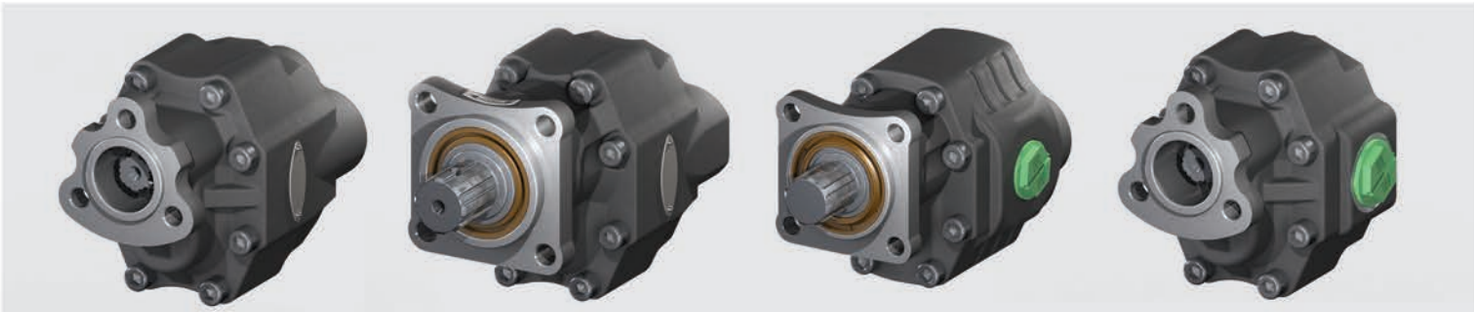

Pompa Tipi Okuma Diyagramı | **Type Reading Diagram**

PDCD	-	**30**	-	**065**	-	**01**	-	**3**	-	**1**
Çift Dönüşlü Dişli Pompa Bi Rotatonal Gear Pumps		30 Serisi Dişli Pompa 30 Series Gear Pumps		Pompa Debisi Displacement		Mil Tipi Shaft Type DIN 5462 ISO		Bağlantı Tipi Mounting holes		Dönüş Yönü Rotation

Teknik Çizim | **Technical Drawing**

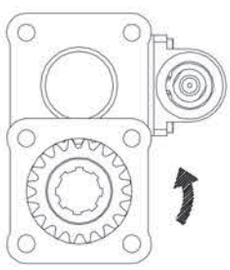

PTO Mili saat yönünde (SAĞ)
The PTO shaft is CW rotating

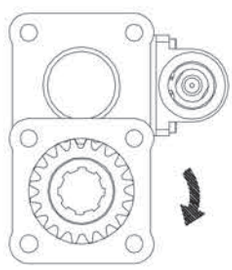

PTO Mili saatin tersi yönünde (SOL)
The PTO shaft is CCW rotating

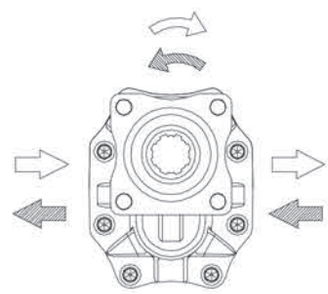

çift yönlü dönüş
Reversible Rotational

Giriş-Çıkış Rakor yerlerini
değiştirerek yönünü değiştirebilirsiniz
You Can Change The Directional Of The Pump
By Changing The Inlet And Outlet Fitting

Basınç Tanımı | **Pressure Definiton**

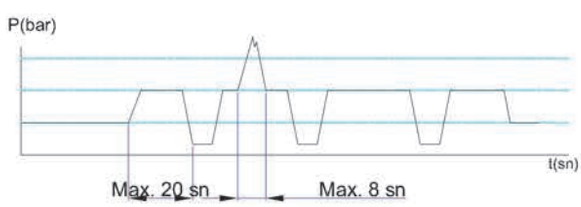

P3 : Maksimum Ani Basınç - Max. Peak Pressure
P2 : Kesintili Basınç - Max. Intermitten Pressure
P1 : Maksimum Sürekli Basınç - Max. Countinious Pressure

Pompa Tipi Pump Type	Debi Displecement	Max. Sürekli Hız Max. Speed at Continuous Press.	Maksimum Kesik Hız Max. Speed at Intermittent Press.(nmax)	Min Kesik Hız Min. Speed at Intermittent Press.	Max Sürekli Basınç Max. Continuous Pressure (P_{nom})	Max. Kesik Basınç Max. Intermittent Pressure (Pmax)	Max. Pik Basınç Max. Peak Pressure (Pmax)
	lt/min	n (min¬) (≤ P1)	n (min¬) (P ≤ 30 bar)	n (min¬)	bar	bar	bar
55 lt	55	1700	2000	300	220	240	250
61 lt	61	1700	2000	300	210	230	240
65 lt	65	1700	2000	300	210	230	240
82 lt	82	1500	1800	300	180	210	220

ISO

ürün kodu | **product code**

PDCD300 55 | 65 | 82 10133

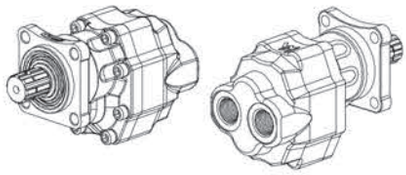

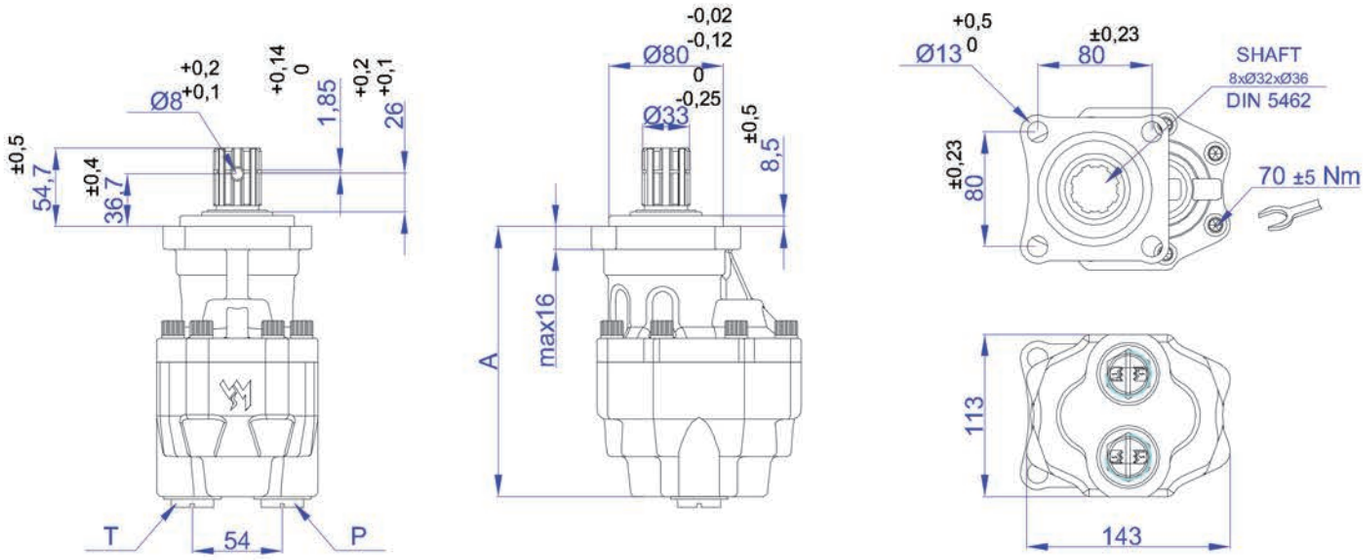

UNI

ürün kodu | **product code**

PDCD300 55 | 65 | 82 10013

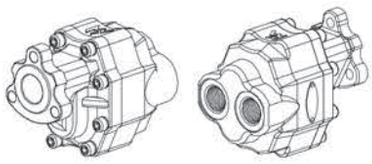

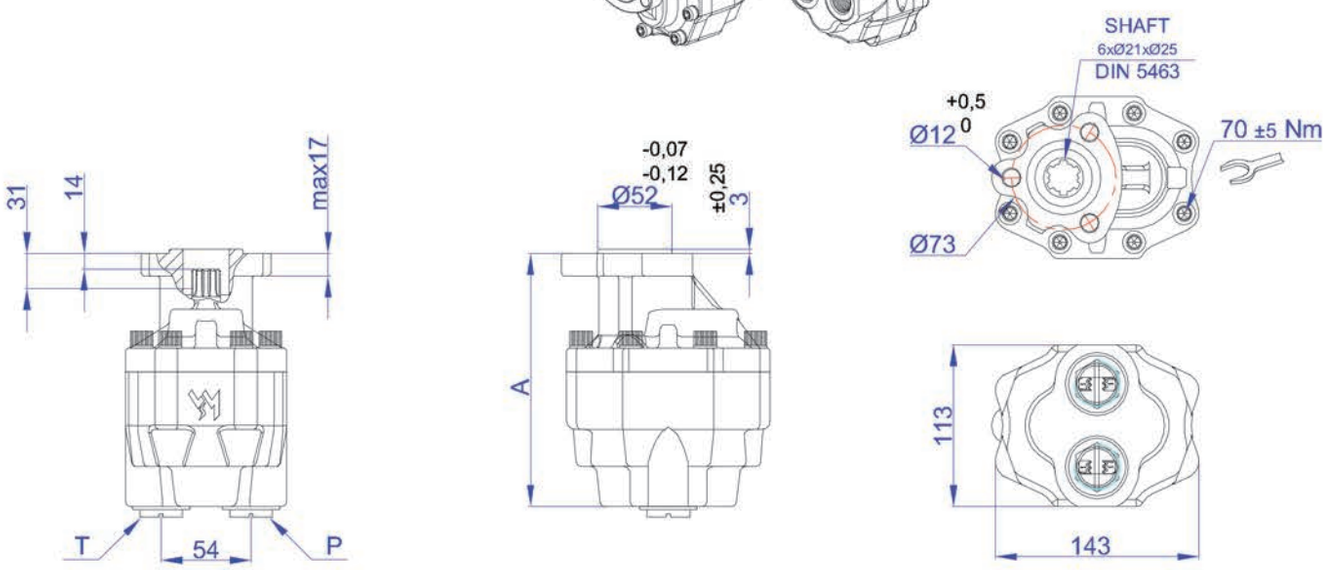

Pompa Tipi Pump Type	Pompa Kodu Pump Code	kapak bağlantı tipi cover mounting tipping	A (mm)	T (mm)	P (mm)	Ağırlık (kg) Weight
55 lt	PDCD3005510133	ISO	182,5	G 1"	G 1"	11
	PDCD3005510013	UNI	169,5			9,3
65 lt	PDCD3006510133	ISO	189,5	G 1"	G 1"	11,5
	PDCD3006510013	UNI	176,5			9,7
82 lt	PDCD3008210133	ISO	201,5	G 1"	G 1"	12,2
	PDCD3008210013	UNI	188,5			10,3

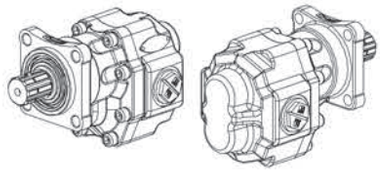

ürün kodu | **product code**

PDCD300 **55 | 65 | 82** 20133 ISO

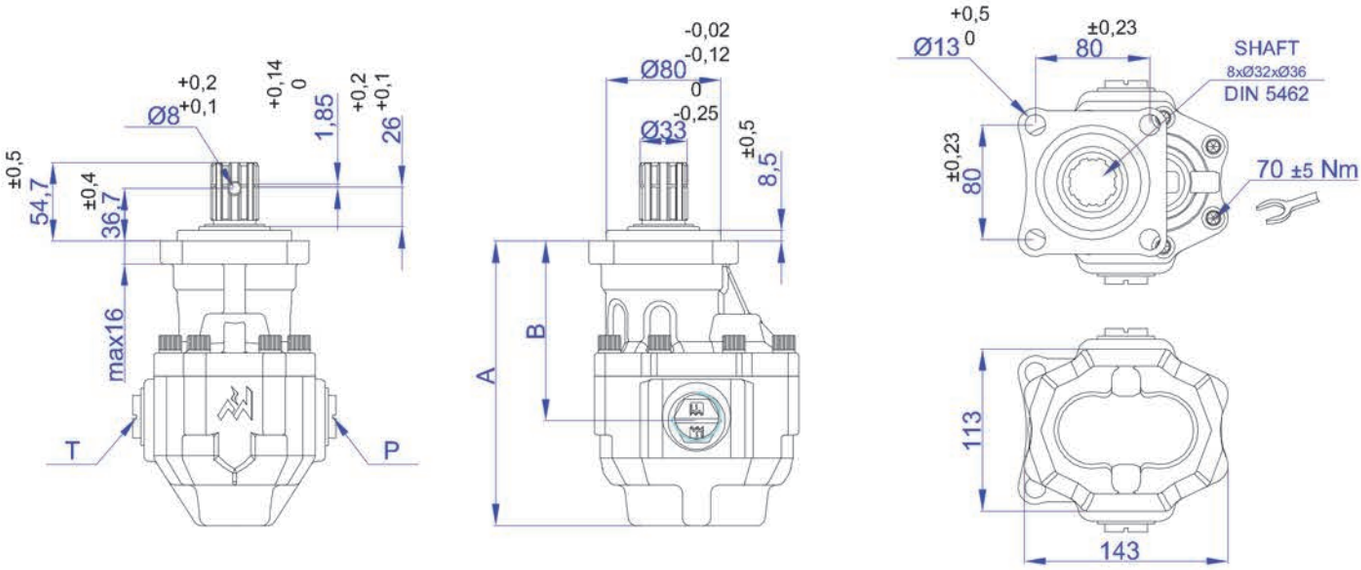

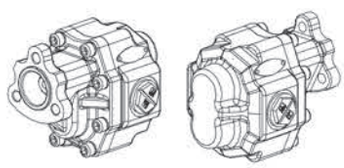

ürün kodu | **product code**

PDCD300 **55 | 65 | 82** 20013 UNI

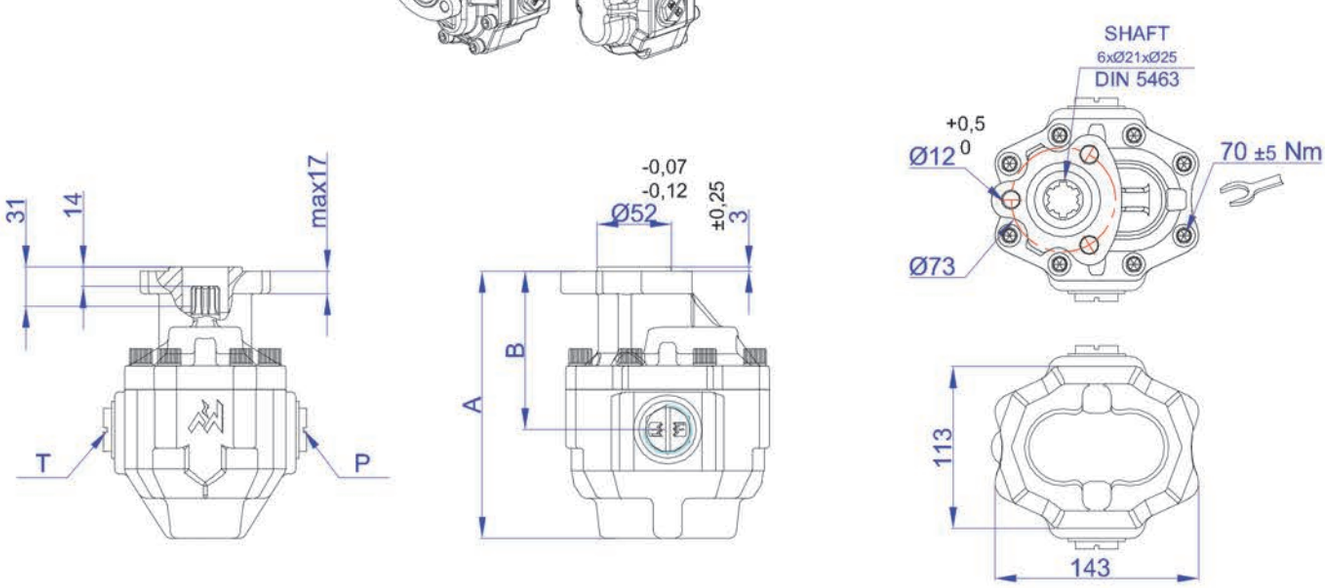

Pompa Tipi Pump Type	Pompa Kodu Pump Code	kapak bağlantı tipi cover mounting tipping	A (mm)	B (mm)	T (mm)	P (mm)	Ağırlık (kg) Weight
55 lt	PDCD3005520133	ISO	182,5	123,5	G 1"	G 1"	11
	PDCD3005520013	UNI	169,5	110,5			9,3
65 lt	PDCD3006520133	ISO	189,5	126,5	G 1"	G 1"	11,5
	PDCD3006520013	UNI	176,5	113,5			9,7
82 lt	PDCD3008220133	ISO	199,5	125	G 1"	G 1"	12,3
	PDCD3008220013	UNI	186,5	112			10,4

ISO

ürün kodu | **product code**

PDCD300 82 0133

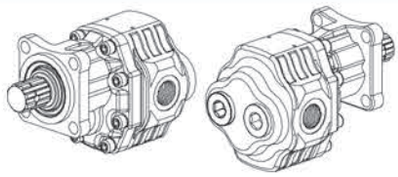

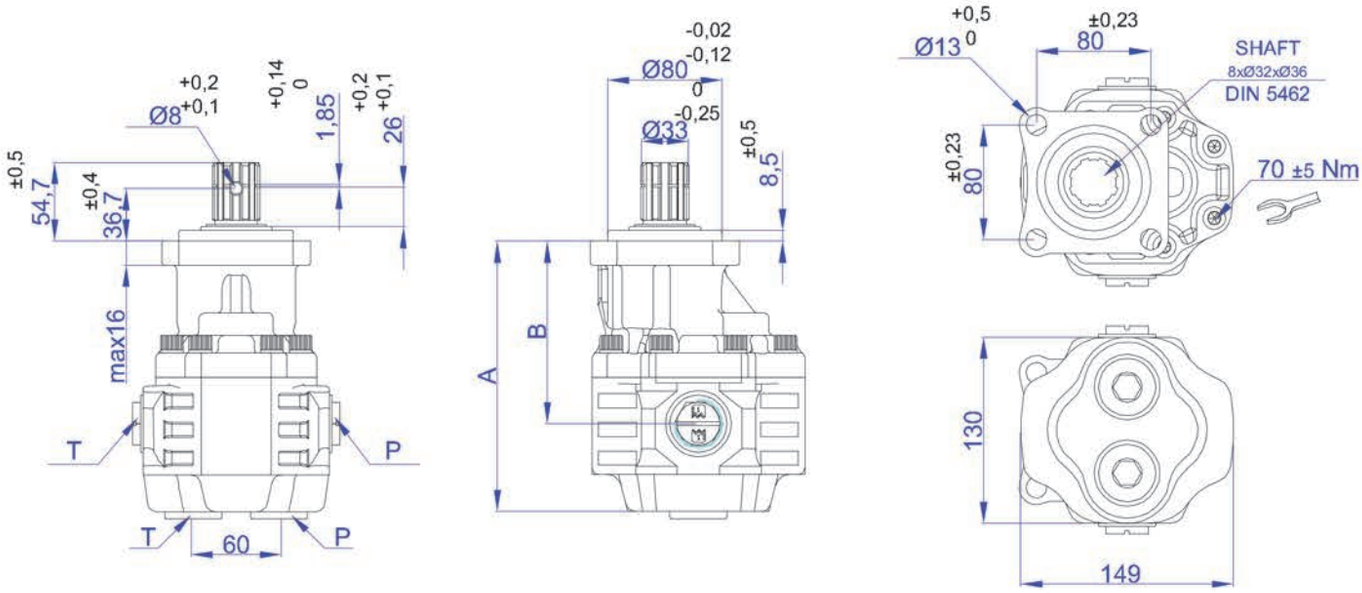

UNI

ürün kodu | **product code**

PDCD300 82 0013

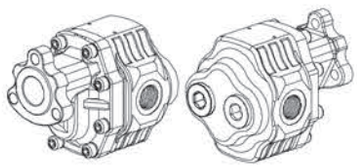

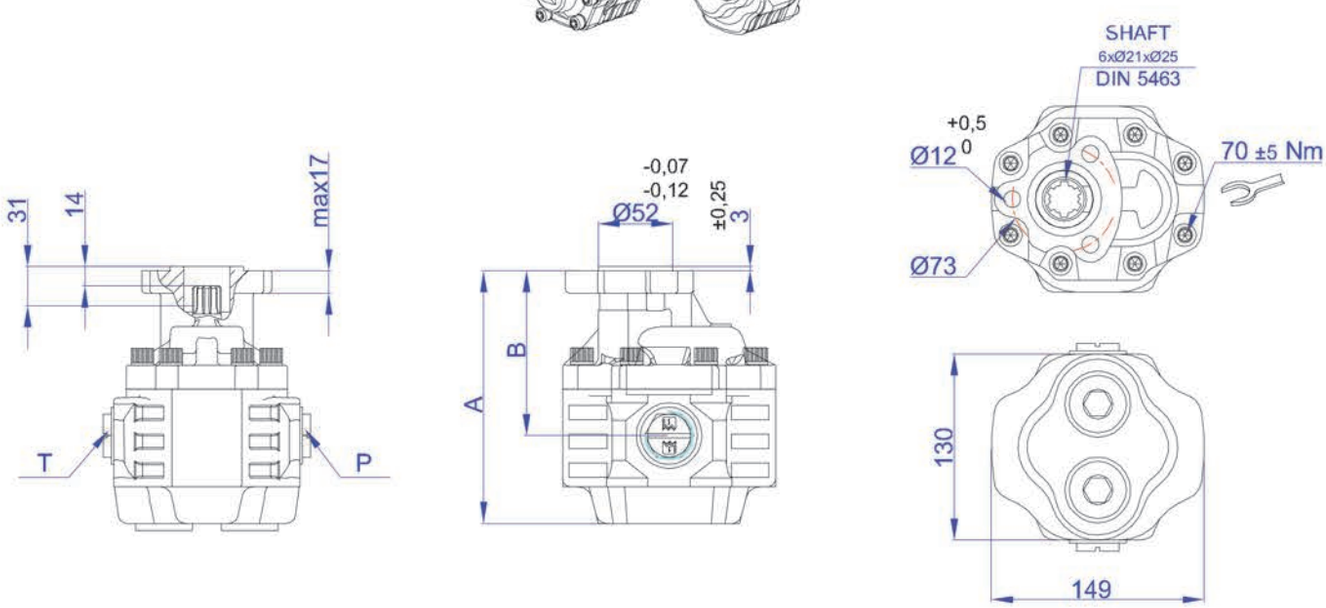

Pompa Tipi Pump Type	Pompa Kodu Pump Code	kapak bağlantı tipi cover mounting tipping	A (mm)	B(mm)	T (mm)	P (mm)	Ağırlık (kg) Weight
82 lt	PDCD300820133	ISO	202	135	G 1"	G 1"	15
	PDCD300820013	UNI	189,5	122,5			13

ISO CW

ürün kodu | **product code**

PDTD300 61/82 0131

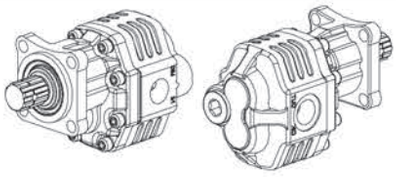

ürün kodu | **product code**

PDTD300 61/82 0132

ISO CCW

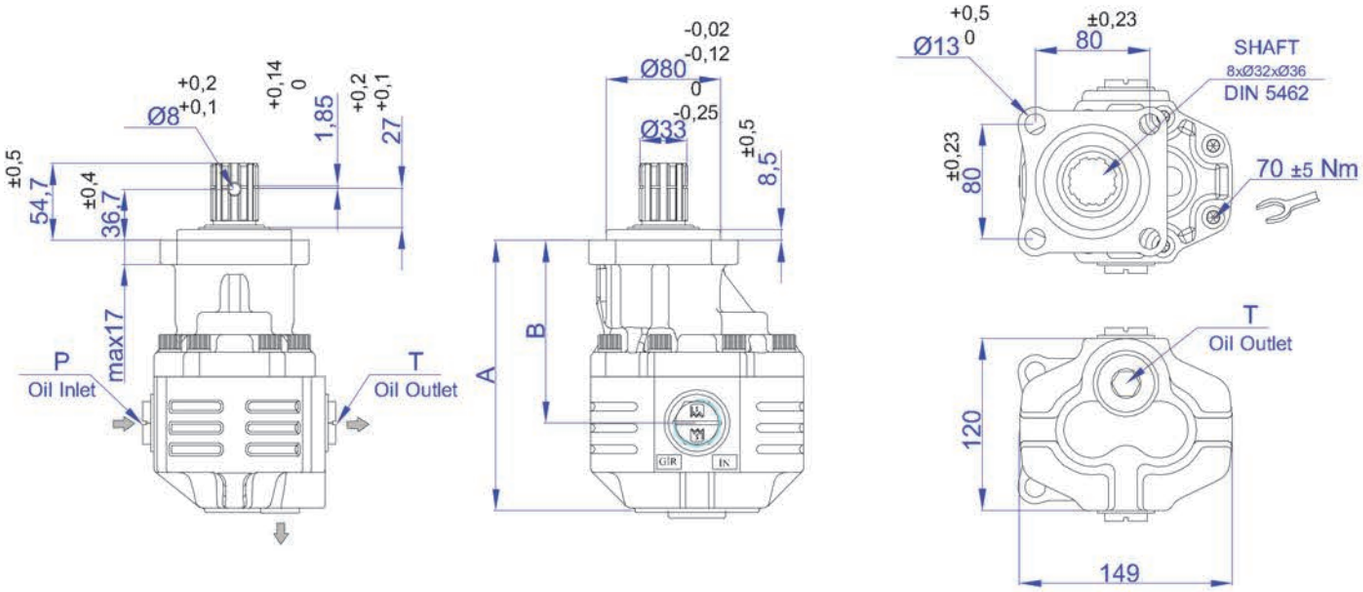

UNI CW

ürün kodu | **product code**

PDTD300 61/82 0011

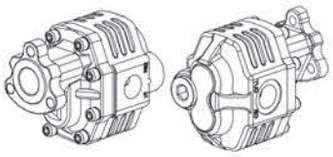

ürün kodu | **product code**

PDTD300 61/82 0012

UNI CCW

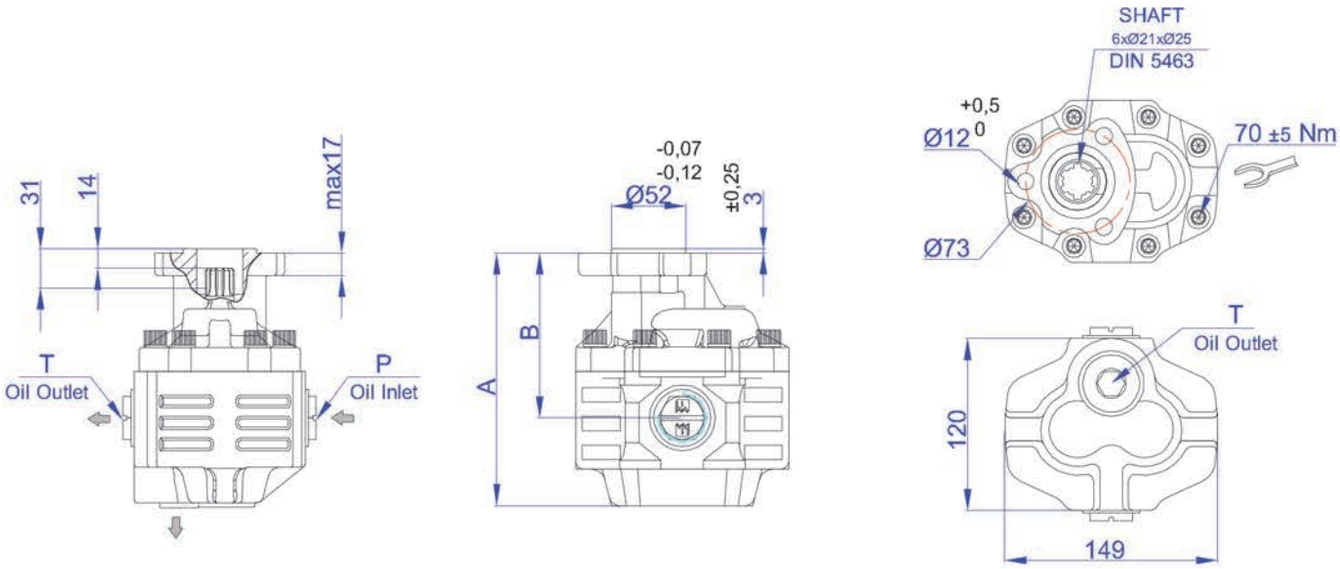

Pompa Tipi Pump Type	Pompa Kodu Pump Code	kapak bağlantı tipi cover mounting tipping	A (mm)	B(mm)	T (mm)	P (mm)	Ağırlık (kg) Weight
61 lt	PDTD3006101 31/32	ISO	191,5	129			13
	PDTD3006100 11/12	UNI	177,5	115	G 1"	G 1"	10,5
82 lt	PDTD3008201 31/32	ISO	204,5	135,5			14,5
	PDTD3008200 11/12	UNI	190,5	121,5	G 1"	G1 1/4"	12

55 LT

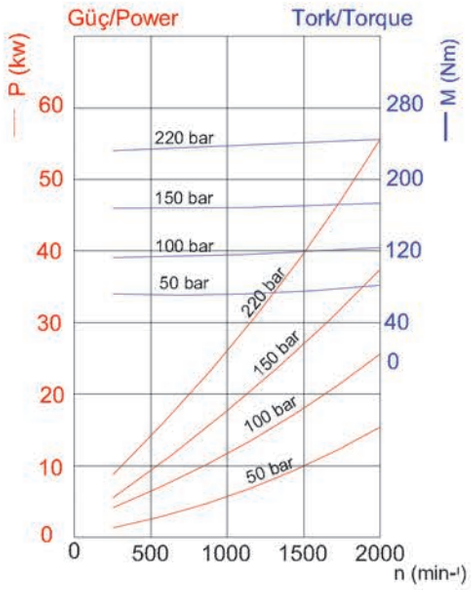

61 LT

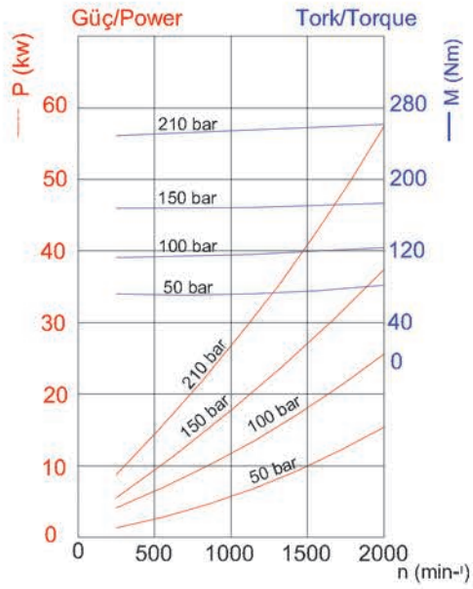

65 LT

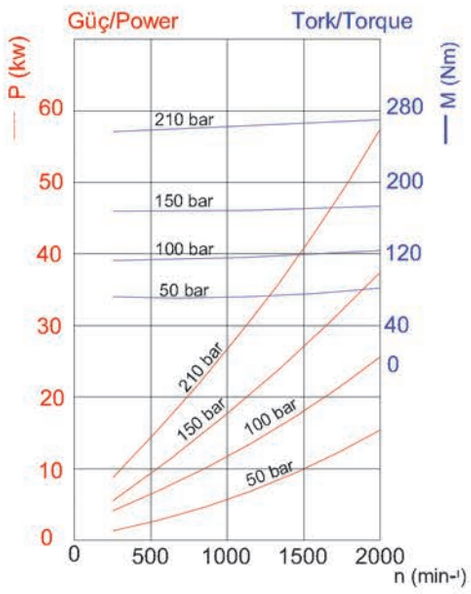

82 LT

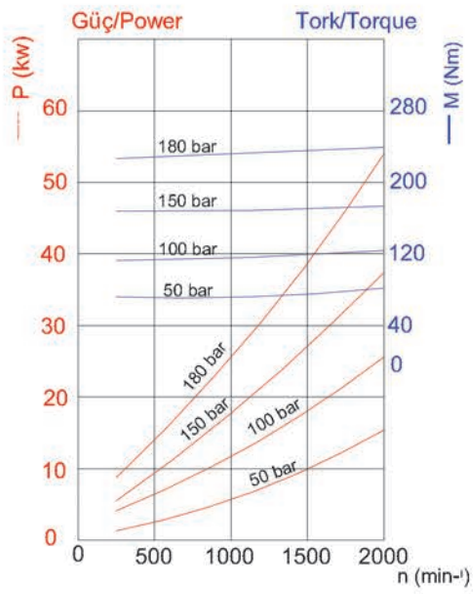

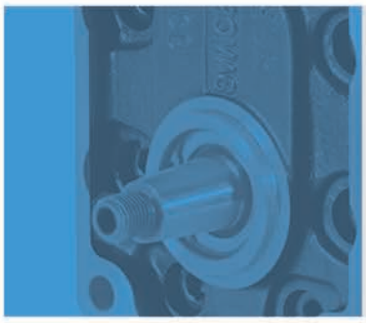

Pompa Tipi Okuma Diyagramı | **Type Reading Diagram**

PDTDK	-	**30**	-	**043**	-	**04**	-	**5**	-	**1**
K Serisi Dişli Pompa K Series Gear Pumps		30 Serisi Dişli Pompa 30 Series Gear Pumps		Pompa Debisi Displacement		Mil Tipi Shaft Type		Bağlantı Tipi Mounting holes		Dönüş Yönü Rotation

CW ürün kodu | **product code**
PDTDK300 43/51 0451

ürün kodu | **product code** CCW
PDTDK300 43/51 0452

Teknik Çizim | **Technical Drawing**

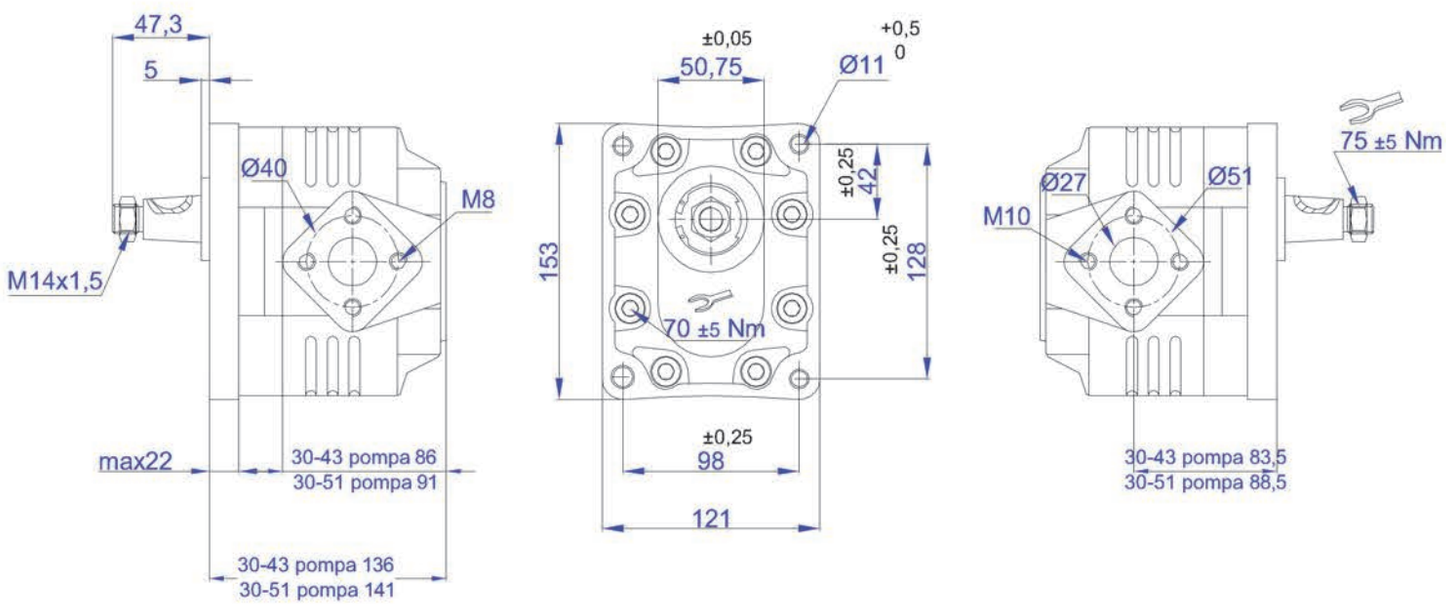

Pompa Tipi Pump Type	Debi Displecement	Max. Sürekli Hız Max. Speed at Continuous Press.	Maksimum Kesik Hız Max. Speed at Intermittent Press.(nmax)	Min Kesik Hız Min. Speed at Intermittent Press.	Max Sürekli Basınç Max. Continuous Pressure (P_{nom})	Max. Kesik Basınç Max. Intermittent Pressure (Pmax)	Max. Pik Basınç Max. Peak Pressure (Pmax)
	lt/min	n (min⁻¹) (≤ P1)	n (min⁻¹) (P ≤ 30 bar)	n (min⁻¹)	bar	bar	bar
43 lt	43	2000	2500	300	240	260	270
51 lt	51	1800	2200	300	220	240	250

35 Grubu Çift Dönüşlü Dişli Pompa
35 Group Bi-Rotational Gear Pumps

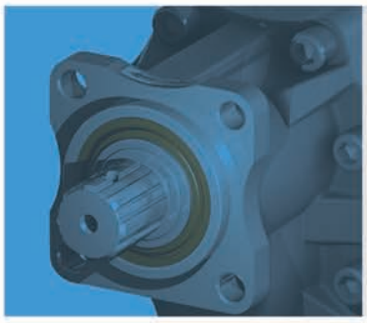

Pompa Tipi Okuma Diyagramı | **Type Reading Diagram**

PDCD	-	35	-	090	-	01	-	3	-	3
Çift Dönüşlü Dişli Pompa Bi Rotatonal Gear Pumps		35 Serisi Dişli Pompa 35 Series Gear Pumps		Pompa Debisi Displacement		Mil Tipi Shaft Type DIN 5462 ISO		Bağlantı Tipi Mounting holes		Dönüş Yönü Rotation

Teknik Çizim | **Technical Drawing**

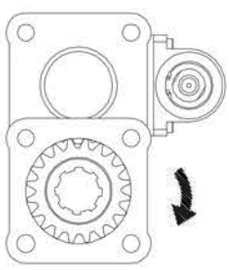

PTO Mili saat yönünde (SAĞ)
The PTO shaft is CW rotating

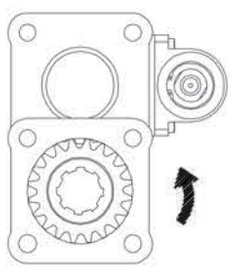

PTO Mili saatin tersi yönünde (SOL)
The PTO shaft is CCW rotating

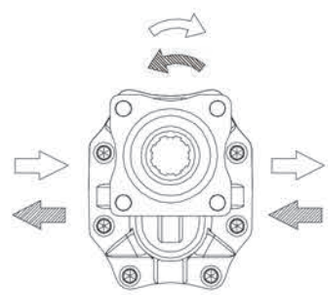

çift yönlü dönüş
Reversible Rotational

Giriş-Çıkış Rakor yerlerini
değiştirerek yönünü değiştirebilirsiniz
You Can Change The Directional Of The Pump
By Changing The Inlet And Outlet Fitting

Basınç Tanımı | **Pressure Definiton**

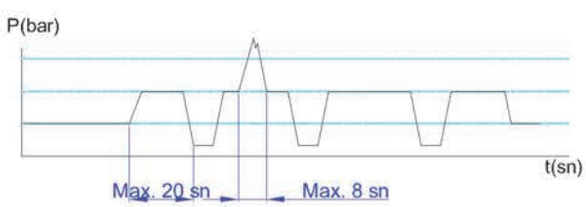

P3 : Maksimum Ani Basınç - Max. Peak Pressure
P2 : Kesintili Basınç - Max. Intermitten Pressure
P1 : Maksimum Sürekli Basınç - Max. Countinious Pressure

Pompa Tipi Pump Type	Debi Displecement	Max. Sürekli Hız Max. Speed at Continuous Press.	Maksimum Kesik Hız Max. Speed at Intermittent Press.(nmax)	Min Kesik Hız Min. Speed at Intermittent Press.	Max Sürekli Basınç Max. Continuous Pressure (Pnom)	Max. Kesik Basınç Max. Intermittent Pressure (Pmax)	Max. Pik Basınç Max. Peak Pressure (Pmax)
	lt/min	n (min⁻¹) (≤ P1)	n (min⁻¹) (P ≤ 30 bar)	n (min⁻¹)	bar	bar	bar
75 lt	75	1500	2000	300	210	230	260
90 lt	90	1500	2000	300	210	230	250
105 lt	105	1400	1900	300	200	220	240
125 lt	125	1400	1900	300	200	210	230

ürün kodu | **product code**

PDCD35 075 | 090 | 105 | 125 0133

ISO

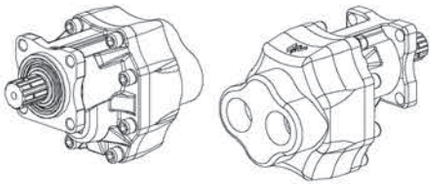

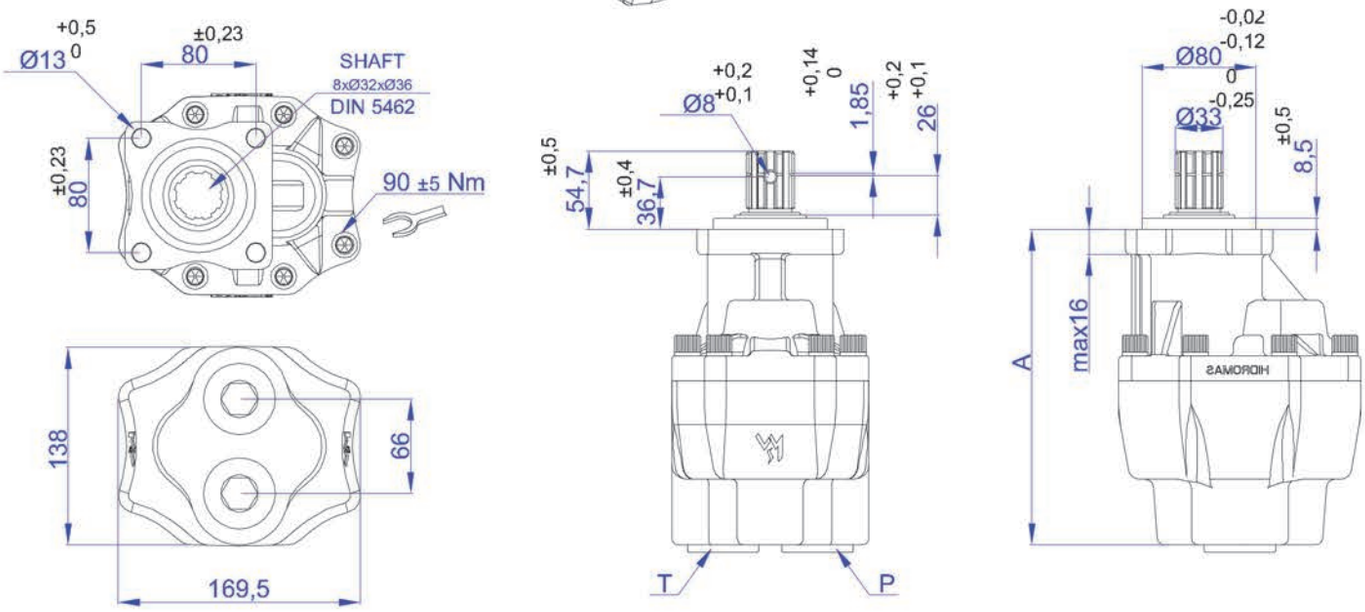

ürün kodu | **product code**

PDCD35 075 | 090 | 105 | 125 0013

UNI

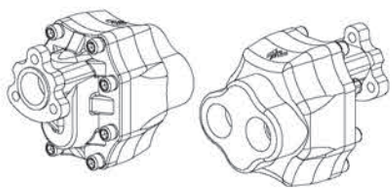

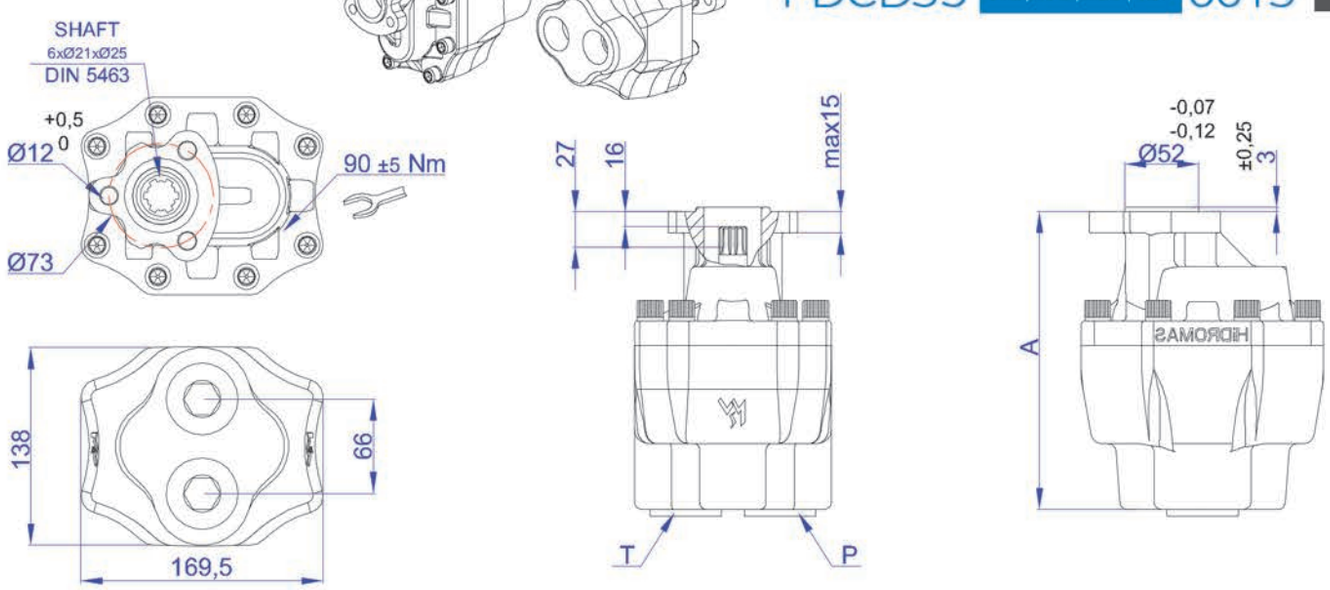

Pompa Tipi Pump Type	Pompa Kodu Pump Code	kapak bağlantı tipi cover mounting tipping	A (mm)	T (mm)	P (mm)	Ağırlık (kg) Weight
75 lt	PDCD350750133	ISO	201	G1 1/4"	G1 1/4"	16,7
	PDCD350750013	UNI	189	G1 1/4"	G1 1/4"	16,5
90 lt	PDCD350900133	ISO	208,5	G1 1/4"	G1 1/4"	17,5
	PDCD350900013	UNI	196,5	G1 1/4"	G1 1/4"	17
105 lt	PDCD351050133	ISO	218	G1 1/4"	G1 1/4"	18,3
	PDCD351050013	UNI	206	G1 1/4"	G1 1/4"	17,8
125 lt	PDCD351250133	ISO	223	G1 1/4"	G1 1/4"	19,4
	PDCD351250013	UNI	211	G1 1/4"	G1 1/4"	19

075 LT

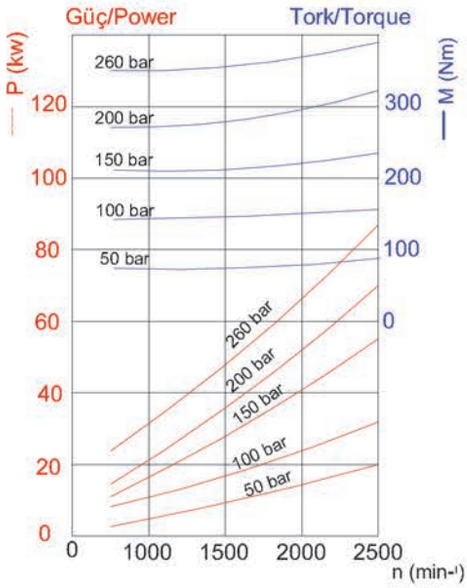

090 LT

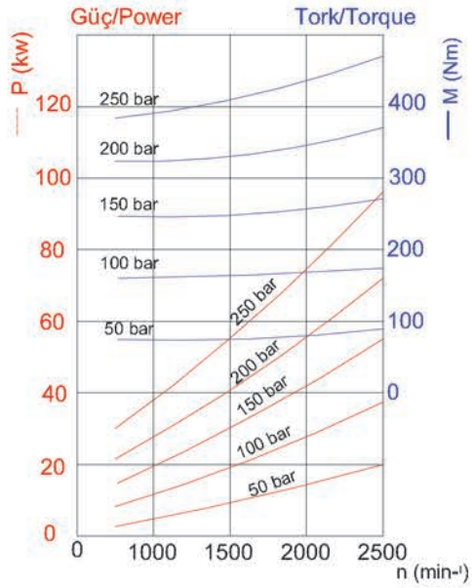

105 LT

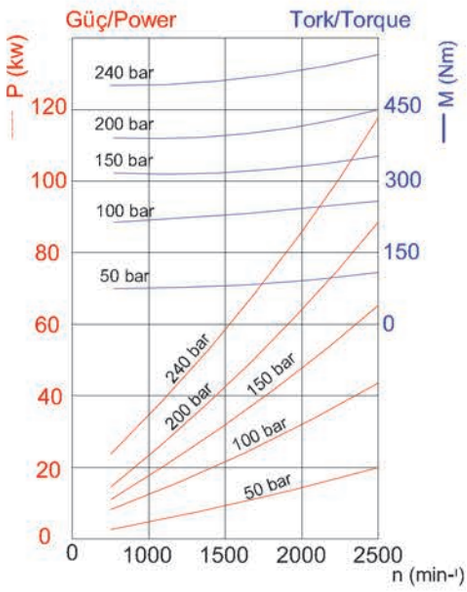

125 LT

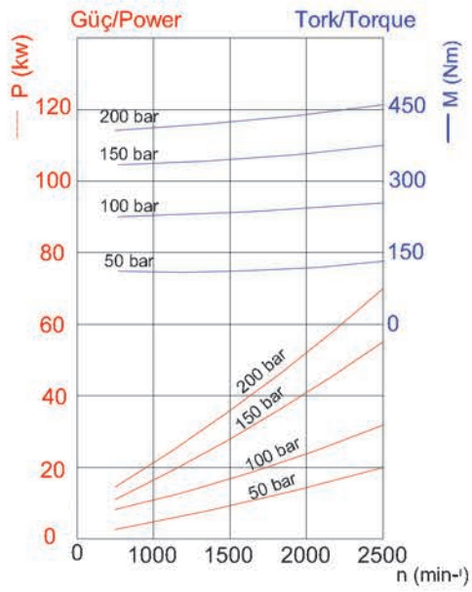

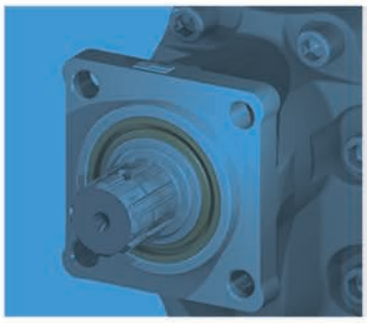

Pompa Tipi Okuma Diyagramı | **Type Reading Diagram**

PDTD	-	40	-	087	-	01	-	3	-	1
Tek Dönüşlü Dişli Pompa Single Rotatonal Gear Pumps		40 Serisi Dişli Pompa 40 Series Gear Pumps		Pompa Debisi Displacement		Mil Tipi Shaft Type DIN 5462 ISO		Bağlantı Tipi Mounting holes		Dönüş Yönü Rotation

Teknik Çizim | **Technical Drawing**

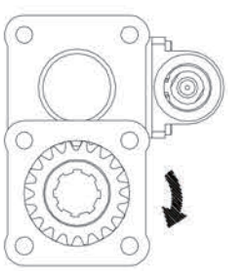

PTO Mili saat yönünde (SAĞ)
The PTO shaft is CW rotating

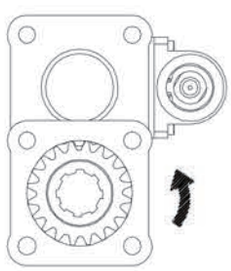

PTO Mili saatin tersi yönünde (SOL)
The PTO shaft is CCW rotating

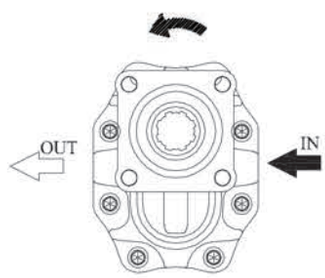

saat yönünün tersi dönüş
CCW Rotational

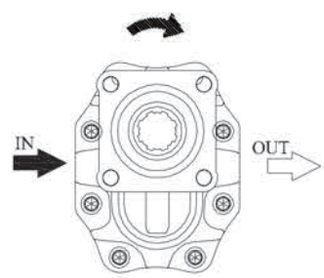

saat yönündeki dönüş
CW Rotational

Basınç Tanımı | **Pressure Definiton**

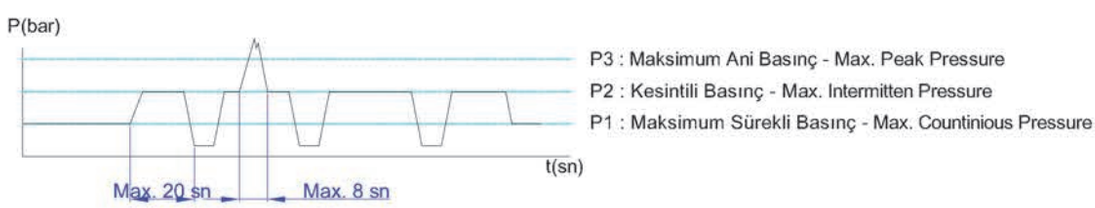

Pompa Tipi Pump Type	Debi Displecement	Max. Sürekli Hız Max. Speed at Continuous Press.	Maksimum Kesik Hız Max. Speed at Intermittent Press.(nmax)	Min Kesik Hız Min. Speed at Intermittent Press.	Max Sürekli Basınç Max. Continuous Pressure (Pnom)	Max. Kesik Basınç Max. Intermittent Pressure (Pmax)	Max. Pik Basınç Max. Peak Pressure (Pmax)
	lt/min	n (min⁻¹) (≤ P1)	n (min⁻¹) (P ≤ 30 bar)	n (min⁻¹)	bar	bar	bar
87 lt	87	1700	2000	300	220	240	250
109 lt	109	1700	2000	300	210	230	240
133 lt	133	1700	2000	300	200	220	230
151 lt	151	1600	1900	300	170	195	210

ISO CW ürün kodu | **product code**
PDTD40 087|109|133|151 0131
CCW PDTD40 087|109|133|151 0132

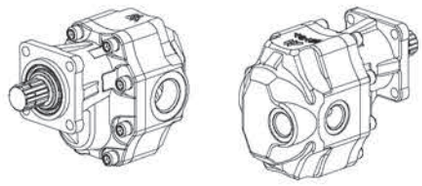

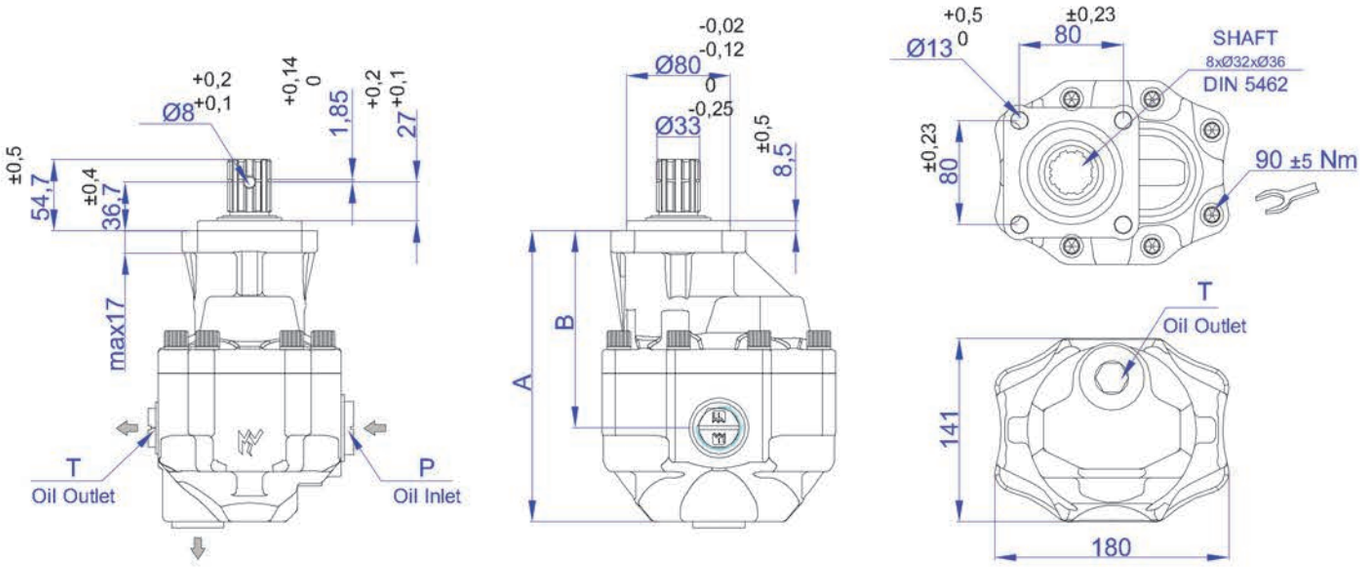

UNI CW ürün kodu | **product code**
PDTD40 087|109|133|151 0011
CCW PDTD40 087|109|133|151 0012

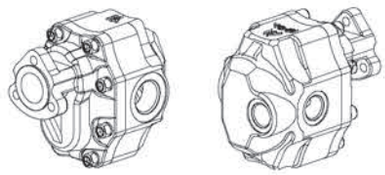

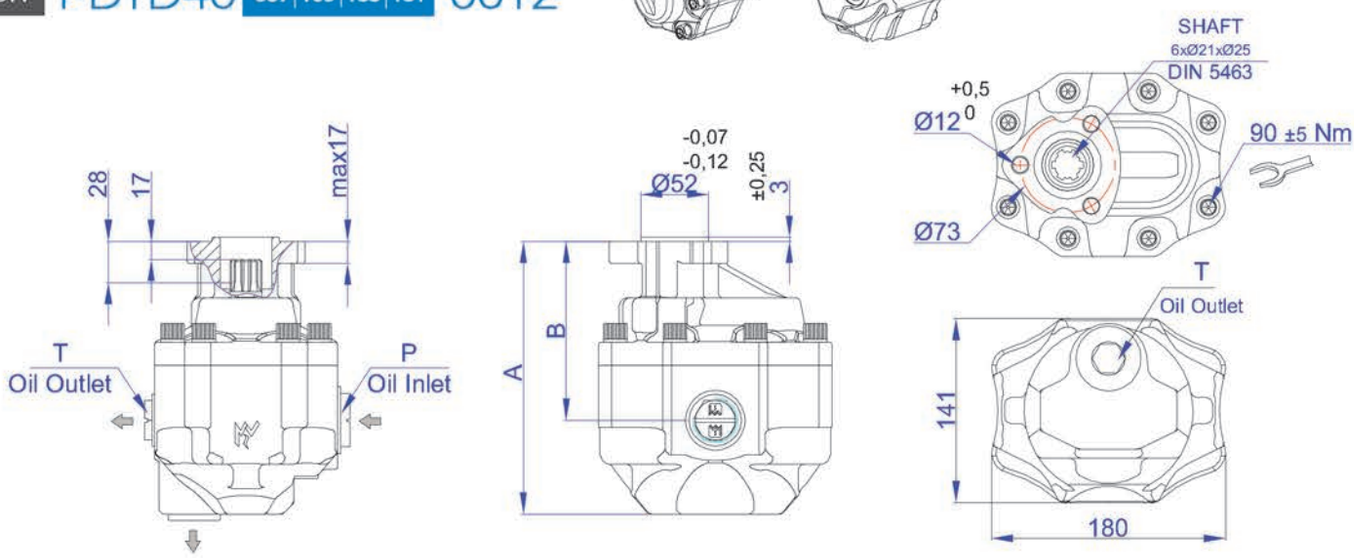

Pompa Tipi Pump Type	Pompa Kodu Pump Code	kapak bağlantı tipi cover mounting tipping	A (mm)	B (mm)	T (mm)	P (mm)	Ağırlık (kg) Weight
87 lt	PDTD4008701 31/32	ISO	210	143,5	G 1"	G1 1/4"	20,5
	PDTD4008700 11/12	UNI	196	129,5	G 1"	G1 1/4"	18
109 lt	PDTD4010901 31/32	ISO	216,5	147	G 1"	G1 1/4"	21,5
	PDTD4010900 11/12	UNI	203,5	133,5	G 1"	G1 1/4"	19
133 lt	PDTD4013301 31/32	ISO	222,5	150,5	G 1"	G1 1/2"	20
	PDTD4013300 11/12	UNI	209,5	137,5	G 1"	G1 1/2"	18,1
151 lt	PDTD4015101 31/32	ISO	228,5	153,5	G 1"	G1 1/2"	20,7
	PDTD4015100 11/12	UNI	215,5	140,5	G 1"	G1 1/2"	18,9

087 LT

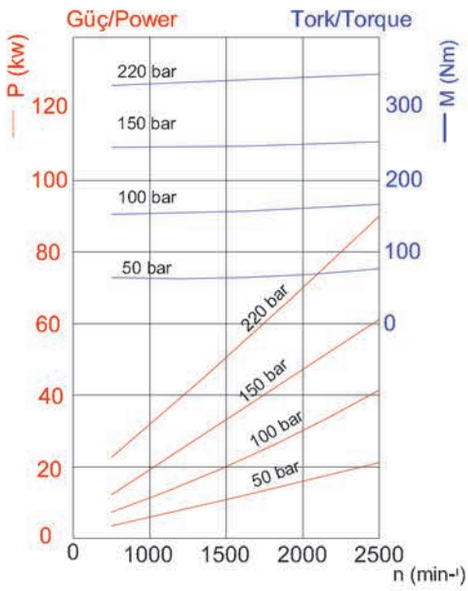

109 LT

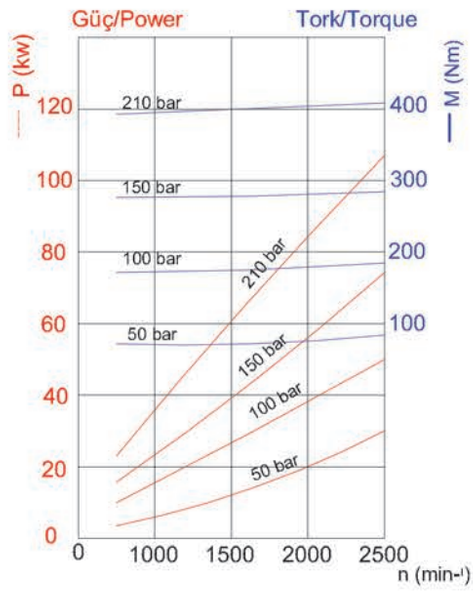

133 LT

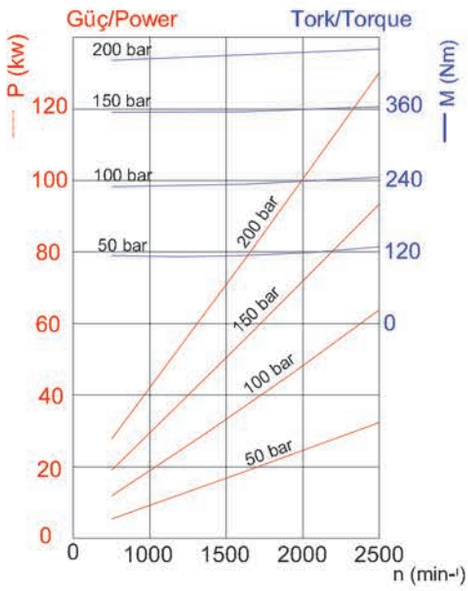

151 LT

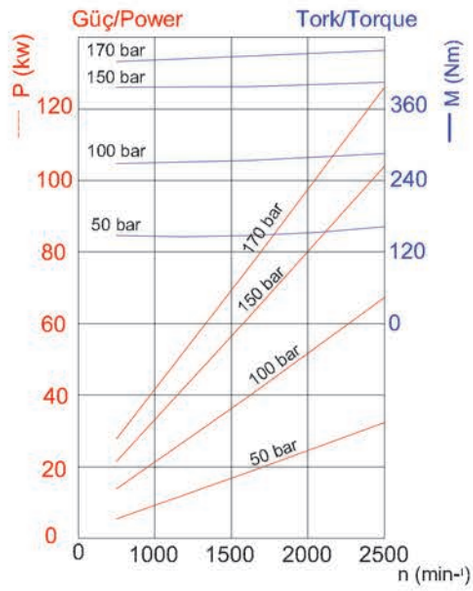

40 Grubu Tandem Dişli Pompa
40 Group Tandem Gear Pumps

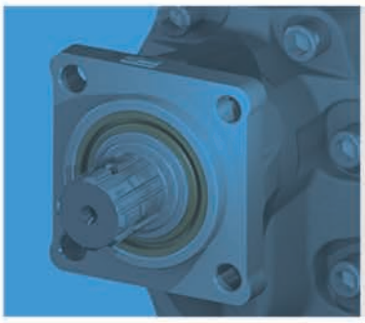

Pompa Tipi Okuma Diyagramı | **Type Reading Diagram**

PDTDT	-	40	-	087	-	01	-	3	-	1
Tandem Dişli Pompa Tandem Gear Pumps		40 Serisi Dişli Pompa 40 Series Gear Pumps		Pompa Debisi Displacement		Mil Tipi Shaft Type DIN 5462 ISO		Bağlantı Tipi Mounting holes		Dönüş Yönü Rotation

Teknik Çizim | **Technical Drawing**

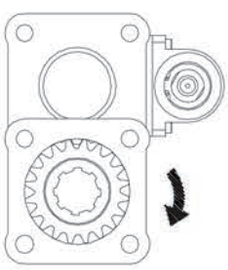

PTO Mili saat yönünde (SAĞ)
The PTO shaft is CW rotating

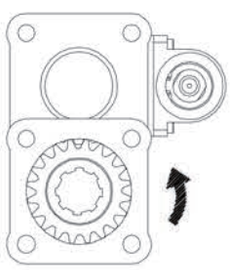

PTO Mili saatin tersi yönünde (SOL)
The PTO shaft is CCW rotating

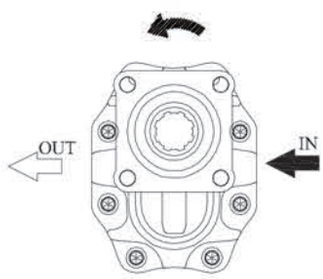

saat yönünün tersi dönüş
CCW Rotational

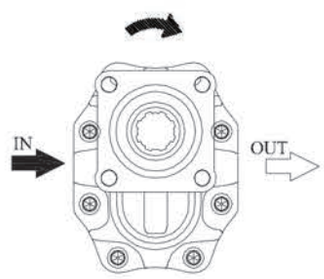

saat yönündeki dönüş
CW Rotational

Basınç Tanımı | **Pressure Definiton**

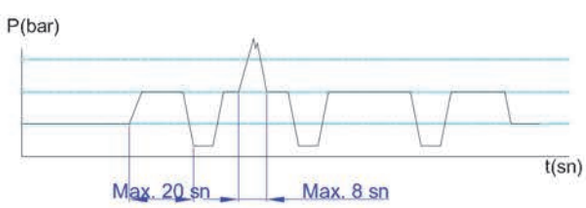

P3 : Maksimum Ani Basınç - Max. Peak Pressure
P2 : Kesintili Basınç - Max. Intermitten Pressure
P1 : Maksimum Sürekli Basınç - Max. Countinious Pressure

Pompa Tipi Pump Type	Debi Displecement	Max. Sürekli Hız Max. Speed at Continuous Press.	Maksimum Kesik Hız Max. Speed at Intermittent Press.(nmax)	Min Kesik Hız Min. Speed at Intermittent Press.	Max Sürekli Basınç Max. Continuous Pressure (Pnom)	Max. Kesik Basınç Max. Intermittent Pressure (Pmax)	Max. Pik Basınç Max. Peak Pressure (Pmax)
	lt/min	n (min⁻¹) (≤ P1)	n (min⁻¹) (P ≤ 30 bar)	n (min⁻¹)	bar	bar	bar
63 lt	63	1700	2200	300	250	270	285
73 lt	73	1700	2200	300	240	260	275
87 lt	87	1700	2000	300	220	240	250
109 lt	109	1700	2000	300	210	230	240
133 lt	133	1700	2000	300	200	220	230

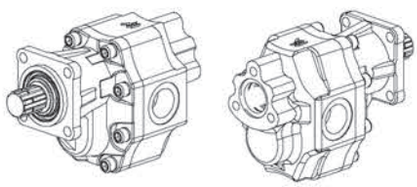

ürün kodu | **product code**

PDTDT40 063 | 073 | 087 | 109 | 133 0131 — ISO CW

PDTDT40 063 | 073 | 087 | 109 | 133 0132 — CCW

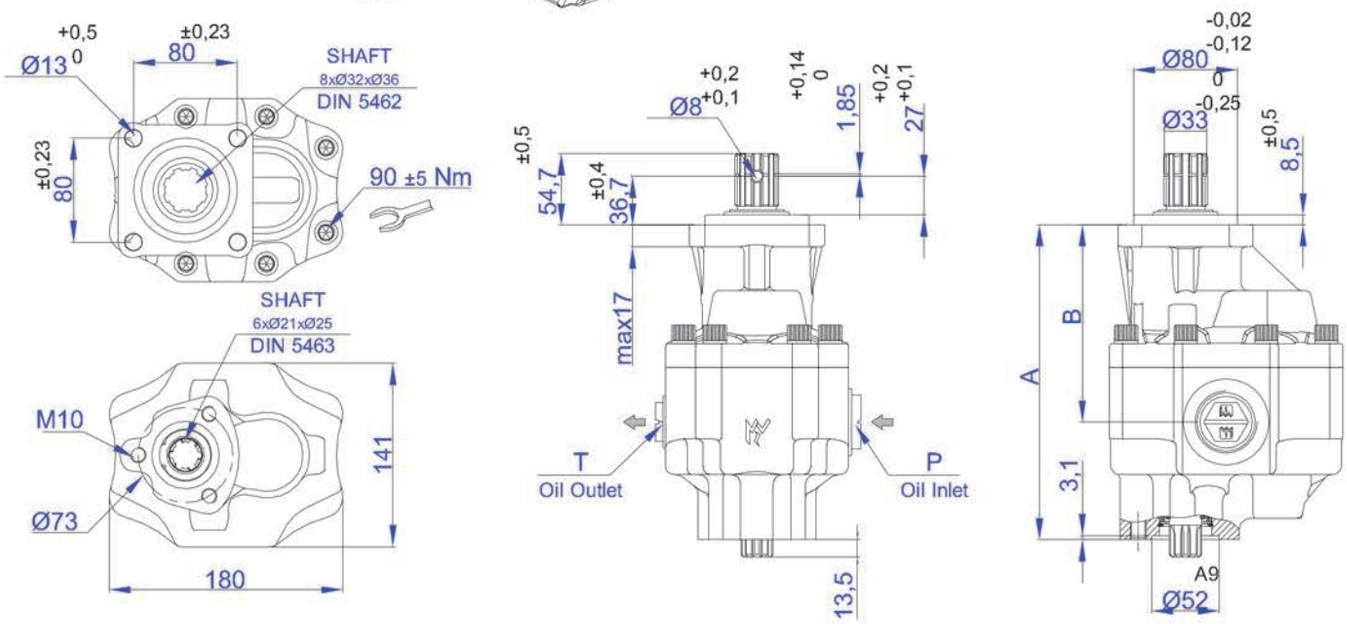

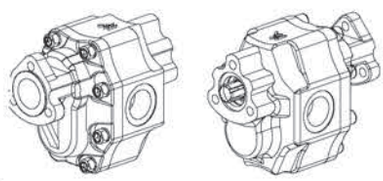

ürün kodu | **product code**

PDTDT40 063 | 073 | 087 | 109 | 133 0011 — UNI CW

PDTDT40 063 | 073 | 087 | 109 | 133 0012 — CCW

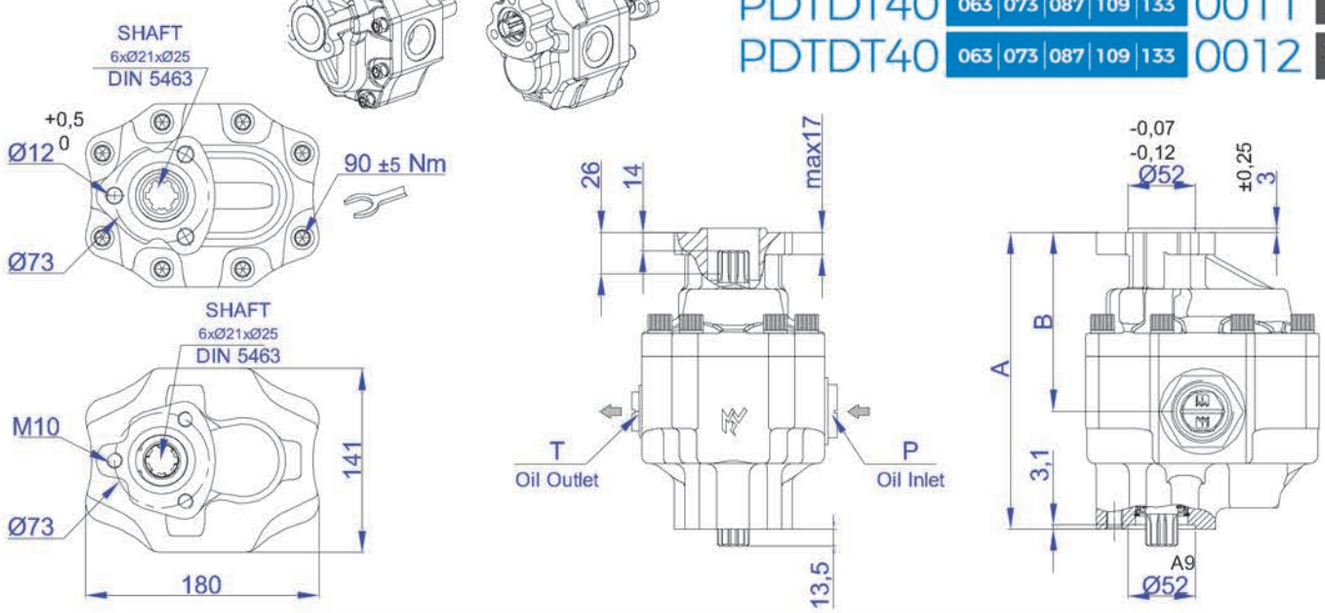

Pompa Tipi Pump Type	Pompa Kodu Pump Code	kapak bağlantı tipi cover mounting tipping	A (mm)	B (mm)	T (mm)	P (mm)	Ağırlık (kg) Weight
63 lt	PDTDT4006301 31/32	ISO	214,5	133,5	G 1"	G 1"	18,1
	PDTDT4006300 11/12	UNI	201,5	120,5	G 1"	G 1"	16,1
73 lt	PDTDT4007301 31/32	ISO	218,5	137,5	G 1"	G1 1/4"	18,4
	PDTDT4007300 11/12	UNI	205,5	124,5	G 1"	G1 1/4"	16,4
87 lt	PDTDT4008701 31/32	ISO	223,5	142,5	G 1"	G1 1/4"	19,1
	PDTDT4008700 11/12	UNI	210,5	129,5	G 1"	G1 1/4"	17,1
109 lt	PDTDT4010901 31/32	ISO	231,5	146,5	G 1"	G1 1/4"	20,1
	PDTDT4010900 11/12	UNI	218,5	133,5	G 1"	G1 1/4"	18,1
133 lt	PDTDT4013301 31/32	ISO	240,5	150,5	G 1"	G1 1/2"	21,1
	PDTDT4013300 11/12	UNI	227,5	137,5	G 1"	G1 1/2"	19,3

063 LT

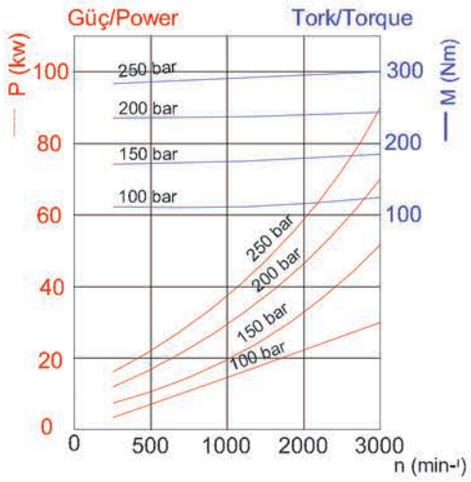

73 LT

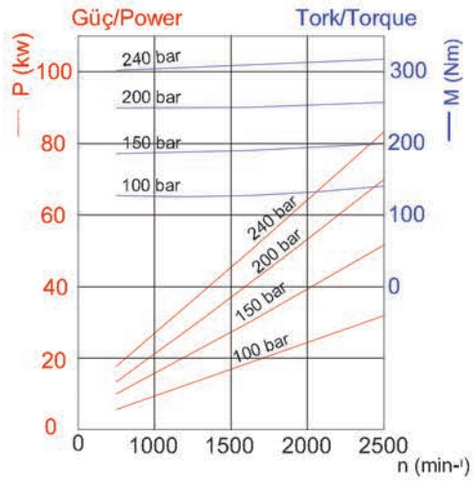

087 LT

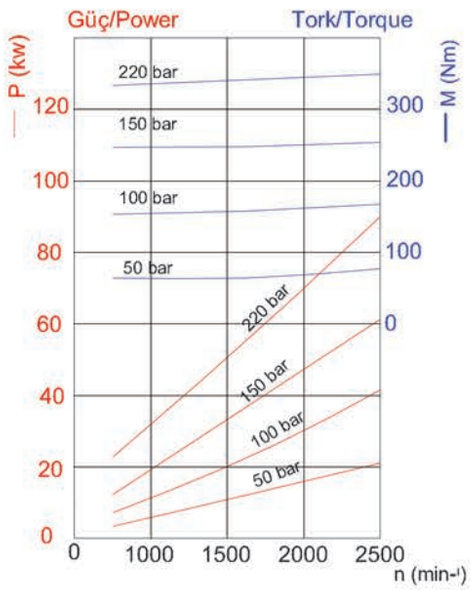

109 LT

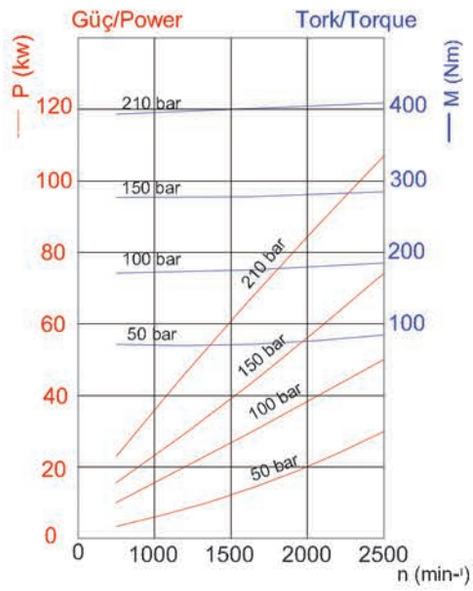

133 LT

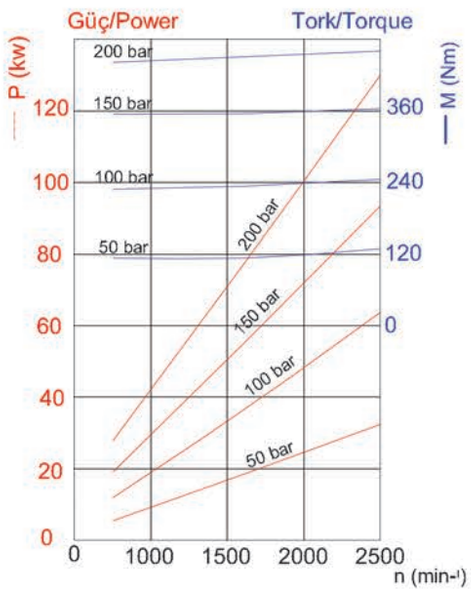

Açık Devre Yön Ventili
Tipping Valve

Kapalı Devre Yön Ventili
Directional Valve

Römork Yön Ventili
Diverter Valve

Sınır Kontrol Ventili
End-Of-Stroke Valve

ventil kodu | **valve code**

VA3600 1062

3B - 140 lt

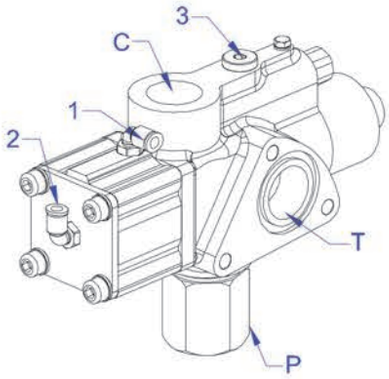

Debi (lt/min) Displecement	Maks.Basınç Max.Pressure	Hidrolik Bağlantı "B" Hydraulic Connections	Ağırlık Mass
140	190	G 1" Ters	5,2

"1 ve 2" Hava Yok — P → T
No Air to "1 and 2"

"1" Havayla — P → C (Kaldırma Tipping)
Air to "1"

"2" Havayla — P - C → T (İndirme Lower)
Air to "2"

Hidrolik Sembol / Hydraulic Symbol

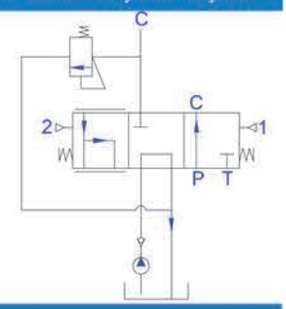

1 - Pnömatik Bağlantı Hava Kontrolüyle Kaldırma / Pneumatic Connection Of Air Control-Raise

2 - Pnömatik Bağlantı Hava Kontrolüyle İndirme / Pneumatic Connection Of Air Control-Lower

3 - Basınç Gösterge Noktası / Pressure Gauge point

P - Pompa Bağlantısı / Pump Connection

T - Tank Dönüş Bağlantısı / Return Tank Connection

C - Silindir Bağlantısı / Cylinder Connection

Basınç Düşüşü / Pressure Drop

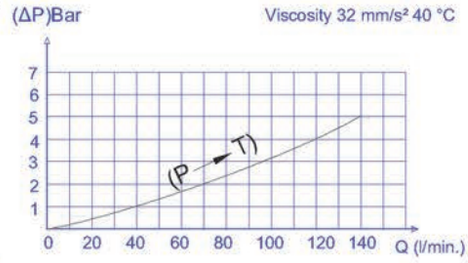

Teknik Çizim | **Technical Drawing**

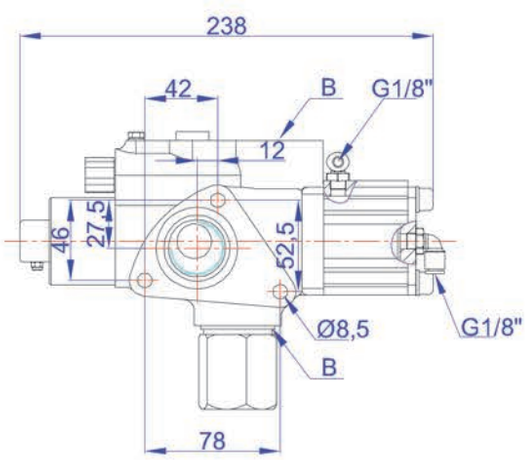

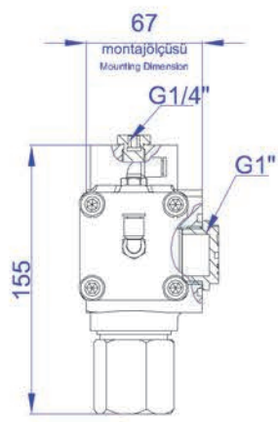

Montaj / Mounting

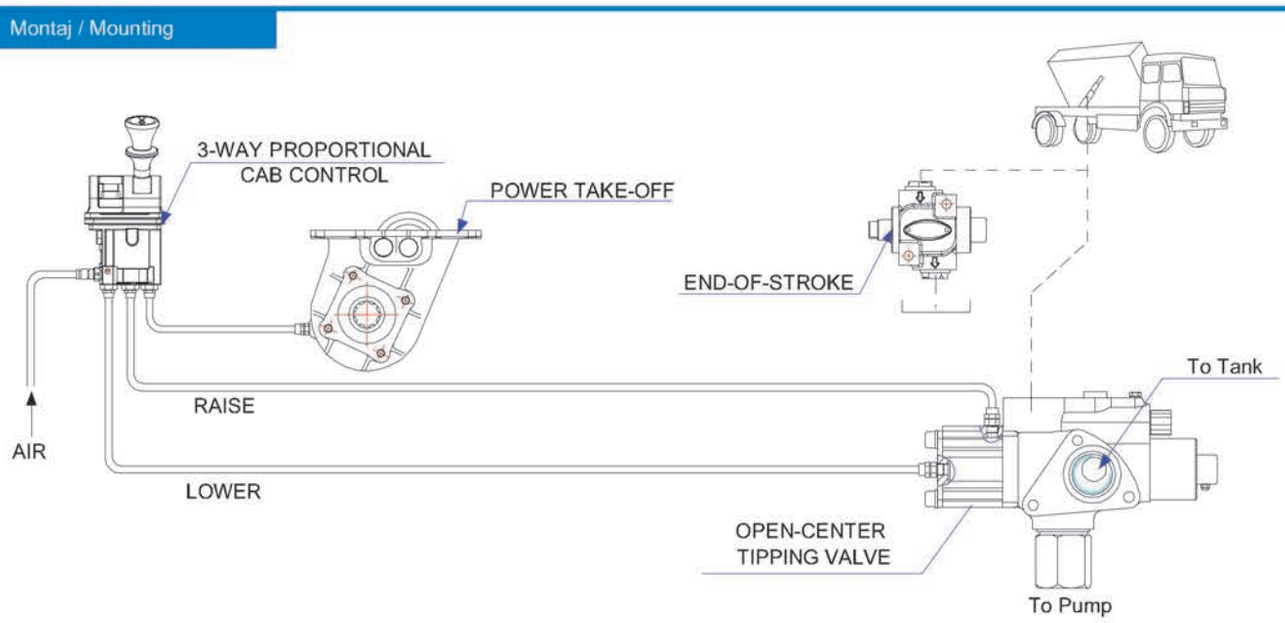

ventil kodu | **valve code**

VA3600 1064

puller rod
3B - 140 lt çektirme milli

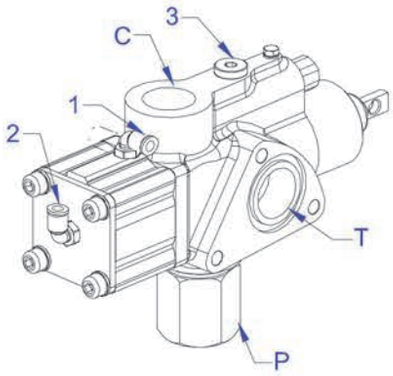

Debi (lt/min) Displecement	Maks.Basınç Max.Pressure	Hidrolik Bağlantı "B" Hydraulic Connections	Ağırlık Mass
140	190	G 1" Ters	5,2

"1 ve 2" Hava Yok — P → T
No Air to "1 and 2"

"1" Havayla — P → C (Kaldırma Tipping)
Air to "1"

"2" Havayla — P - C → T (İndirme Lower)
Air to "2"

Hidrolik Sembol / Hydraulic Symbol

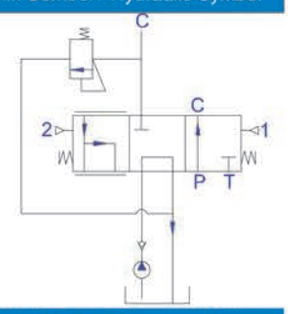

1 - Pnömatik Bağlantı Hava Kontrolüyle Kaldırma / Pneumatic Connection Of Air Control-Raise

2 - Pnömatik Bağlantı Hava Kontrolüyle İndirme / Pneumatic Connection Of Air Control-Lower

3 - Basınç Gösterge Noktası / Pressure Gauge point

P - Pompa Bağlantısı / Pump Connection

T - Tank Dönüş Bağlantısı / Return Tank Connection

C - Silindir Bağlantısı / Cylinder Connection

Basınç Düşüşü / Pressure Drop

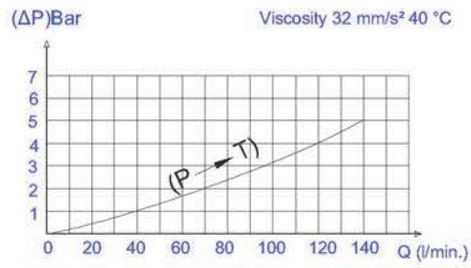

Teknik Çizim | **Technical Drawing**

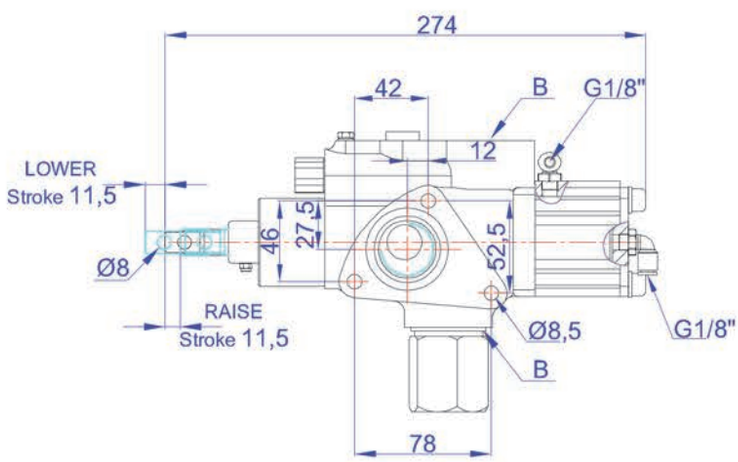

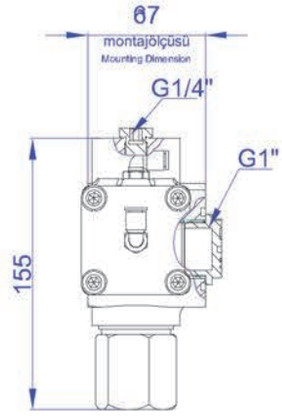

Montaj / Mounting

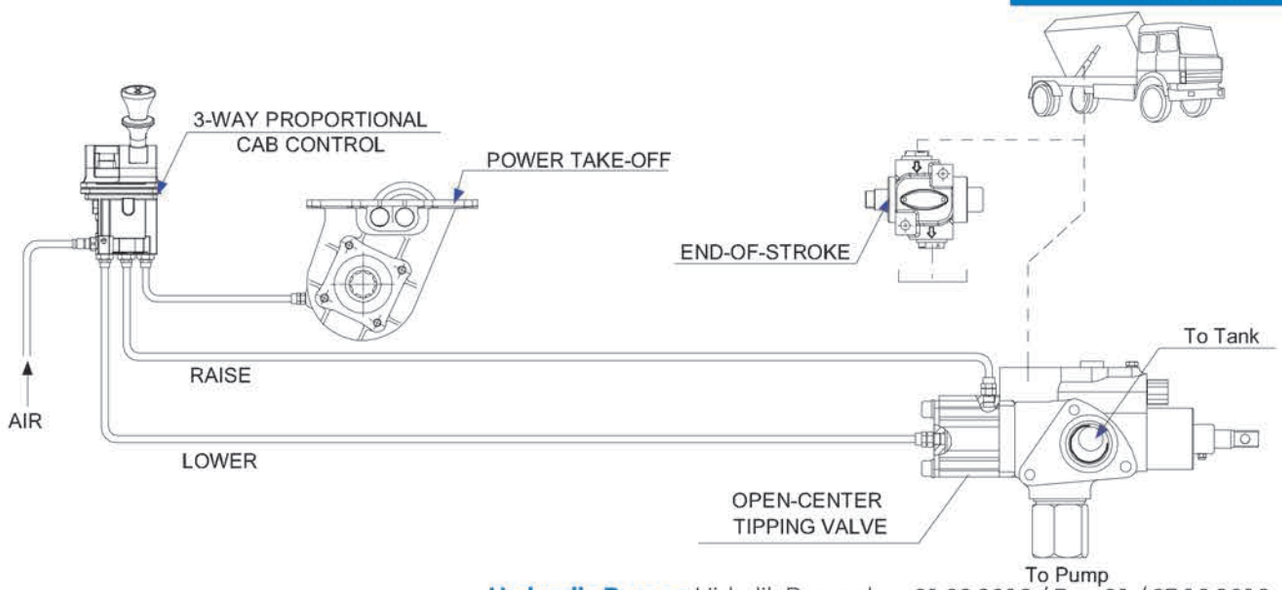

Açık Devre Yön Ventili
Tipping Valve

ventil kodu | **valve code**

VA3600 1065

fast - slow
3B - 140 lt hızlı - yavaş

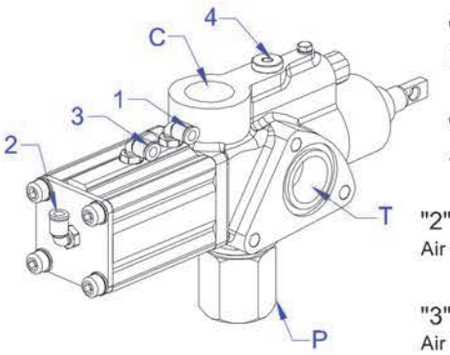

"1 ve 2 ve 3" Hava Yok P → T
No Air to "1, 2 and 3"

"1" Havayla P → C (Kaldırma
Air to "1" Tipping)

"2" Havayla P - C → T (Yavaş İndirme
Air to "2" Lower Slow)

"3" Havayla P - C → T (Hızlı İndirme
Air to "3" Lower Fast)

Hidrolik Sembol / Hydraulic Symbol

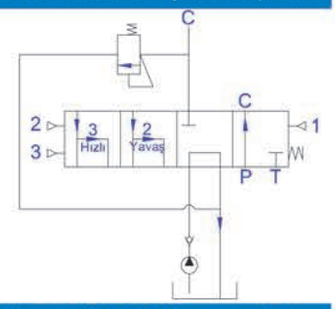

Basınç Düşüşü / Pressure Drop

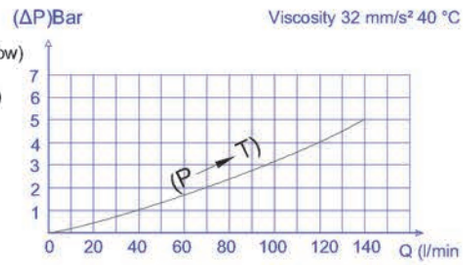

1 - Pnömatik Bağlantı Hava Kontrolüyle Kaldırma / Pneumatic Connection Of Air Control-Raise

2 - Pnömatik Bağlantı Hava Kontrolüyle İndirme (Yavaş) / Pneumatic Connection Of Air Control-Lower (Slow)

3 - Pnömatik Bağlantı Hava Kontrolüyle İndirme (Hızlı) / Pneumatic Connection Of Air Control-Lower (Fast)

4 - Basınç Gösterge Noktası / Pressure Gauge point

P - Pompa Bağlantısı / Pump Connection

T - Tank Dönüş Bağlantısı / Return Tank Connection

C - Silindir Bağlantısı / Cylinder Connection

Teknik Çizim | **Technical Drawing**

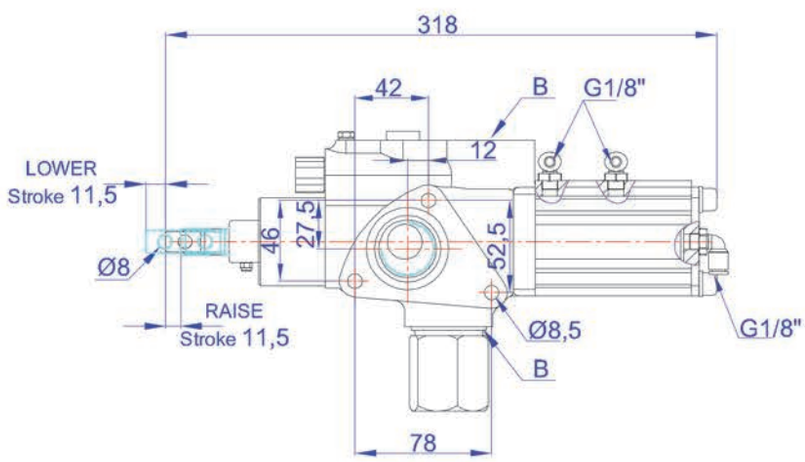

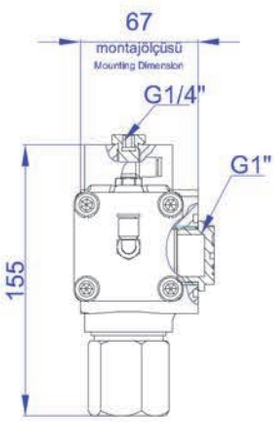

Montaj / Mounting

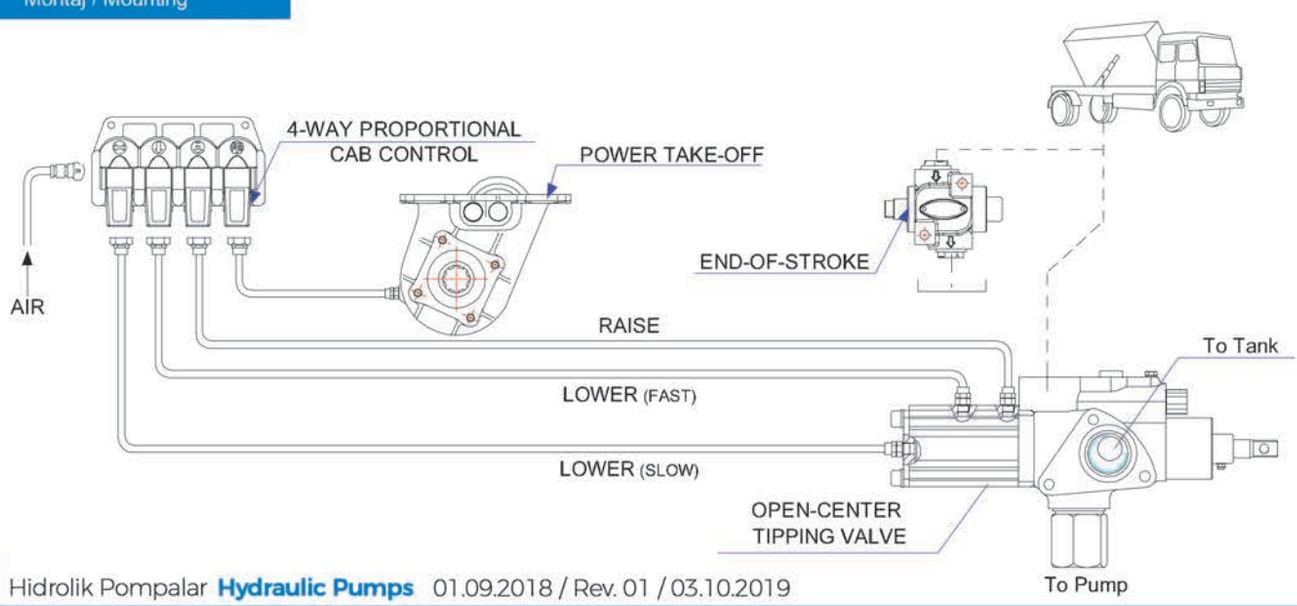

ventil kodu | **valve code**

VA3600 1090

3B - 180 lt 190 bar

ventil kodu | **valve code**

va3600 1105

3B - 180 lt 235 bar

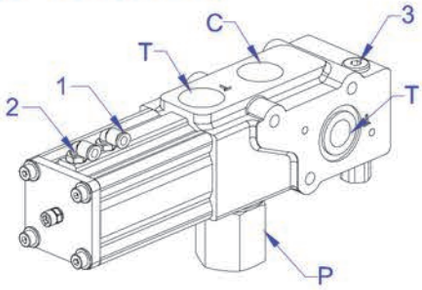

Debi (lt/min) Displecement	Maks.Basınç Max.Pressure	Hidrolik Bağlantı "B" Hydraulic Connections	Ağırlık Mass
180	190	G 1" Ters	6
180	250	G 1" Ters	6

"1 ve 2" Hava Yok — P → T
No Air to "1 and 2"

"1" Havayla — P → C (Kaldırma Tipping)
Air to "1"

"2" Havayla — P - C → T (İndirme Lower)
Air to "2"

1 - Pnömatik Bağlantı Hava Kontrolüyle Kaldırma / Pneumatic Connection Of Air Control-Raise

2 - Pnömatik Bağlantı Hava Kontrolüyle İndirme / Pneumatic Connection Of Air Control-Lower

3 - Basınç Gösterge Noktası / Pressure Gauge point

P - Pompa Bağlantısı / Pump Connection

T - Tank Dönüş Bağlantısı / Return Tank Connection

C - Silindir Bağlantısı / Cylinder Connection

Hidrolik Sembol / Hydraulic Symbol

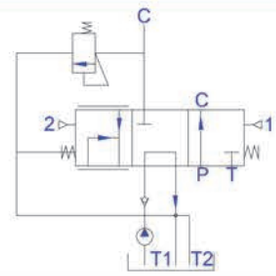

Basınç Düşüşü / Pressure Drop

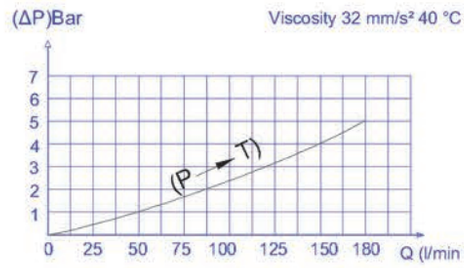

Teknik Çizim I **Technical Drawing**

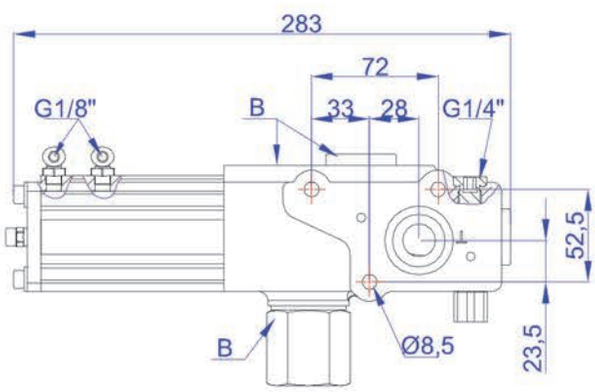

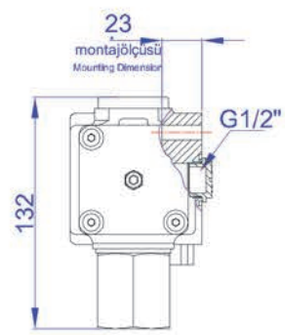

Montaj / Mounting

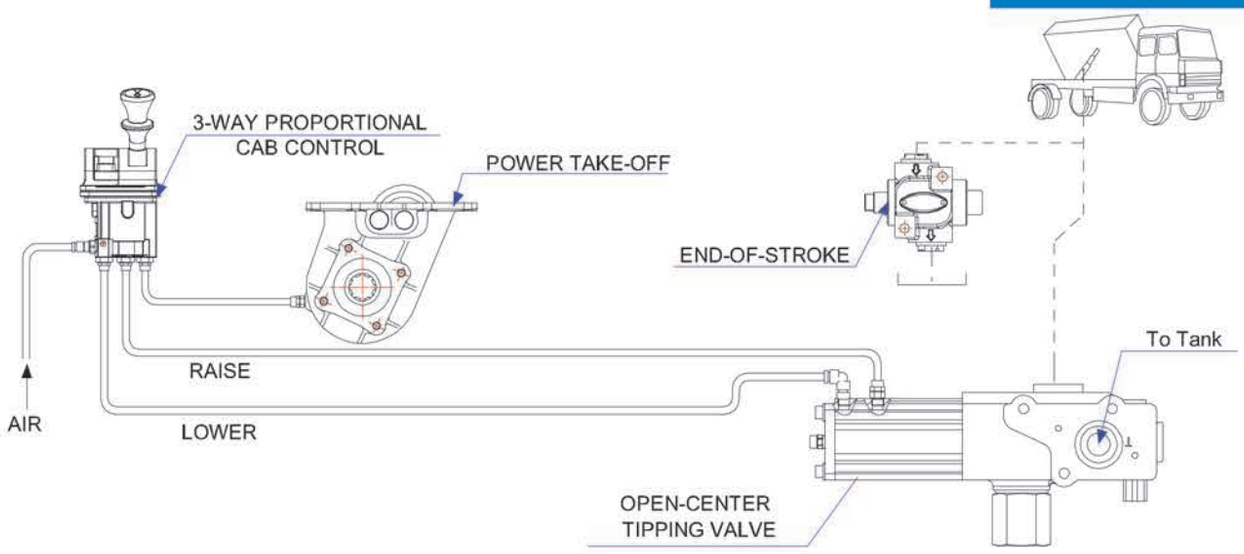

Açık Devre Yön Ventili
Tipping Valve

ventil kodu | **valve code**

VA3600 1100

3B 200 lt

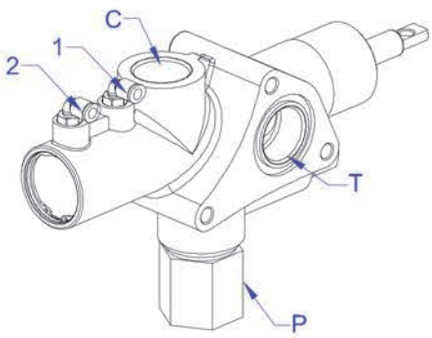

Debi (lt/min) Displecement	Maks.Basınç Max.Pressure	Hidrolik Bağlantı "B" Hydraulic Connections	Ağırlık Mass
200	190	G 1" Ters	6,4

"1 ve 2" Hava Yok — P → T
No Air to "1 and 2"

"1" Havayla — P → C (Kaldırma Tipping)
Air to "1"

"2" Havayla — P - C → T (İndirme Lower)
Air to "2"

Hidrolik Sembol / Hydraulic Symbol

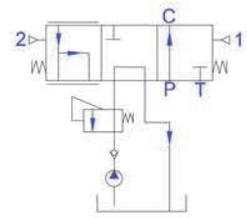

1 - Pnömatik Bağlantı Hava Kontrolüyle Kaldırma / Pneumatic Connection Of Air Control-Raise

2 - Pnömatik Bağlantı Hava Kontrolüyle İndirme / Pneumatic Connection Of Air Control-Lower

3 - Basınç Gösterge Noktası / Pressure Gauge point

P - Pompa Bağlantısı / Pump Connection

T - Tank Dönüş Bağlantısı / Return Tank Connection

C - Silindir Bağlantısı / Cylinder Connection

Basınç Düşüşü / Pressure Drop

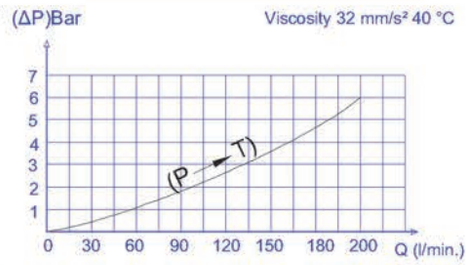

Teknik Çizim | **Technical Drawing**

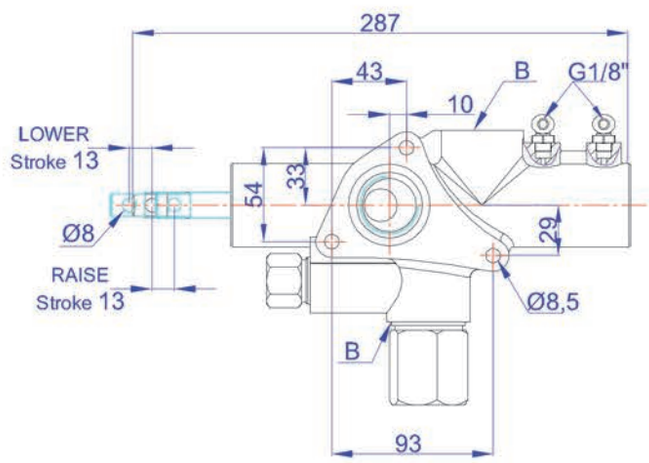

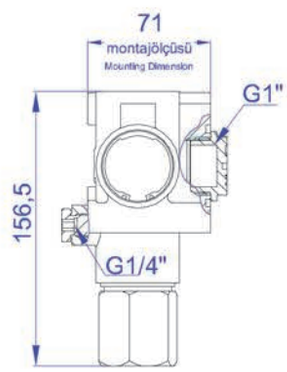

Montaj / Mounting

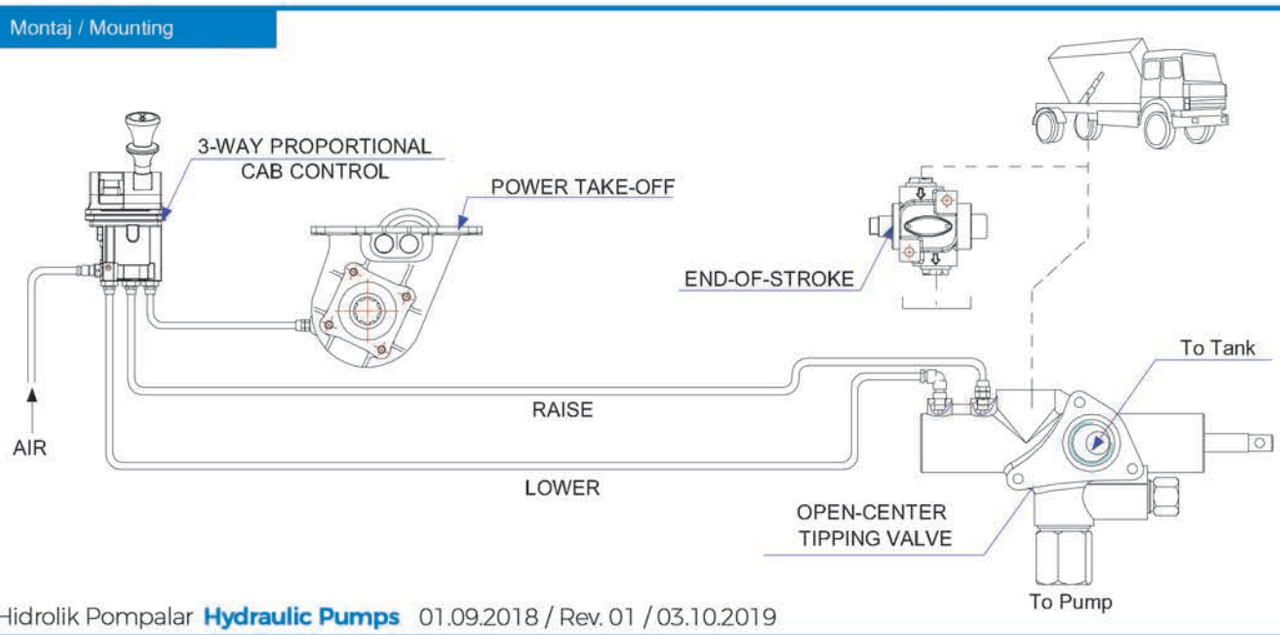

ventil kodu | **valve code**

VK3600 1022
1020
1023

tank tipi
3/4 " rakorlu
1 " ters rakorlu
1 " rakorlu

tank type
3/4 " straight fitting
1 " reverse fitting
1 " straight fitting

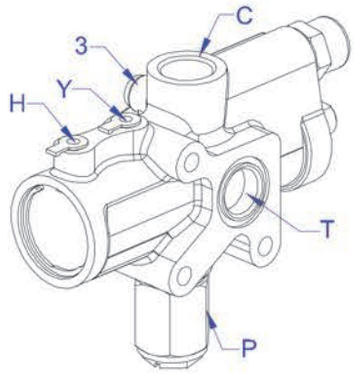

Debi (lt/min) Displecement	Maks.BasınçM	Hidrolik Bağlantı "B" Hydraulic Connections	Ağırlık Mass
140	190	G 3/4"	6,2
140	190	G 1"	6,2
140	190	G 1" Ters - Reversible	6,2

"H ve Y" Hava Yok P → C
No Air to "H and Y"

"Y" Havayla P - C → T (Yavaş İndirme
Air to "1" Lower Slow)

"2" Havayla P - C → T (Hızlı İndirme
Air to "2" Lower Fast)

Hidrolik Sembol / Hydraulic Symbol

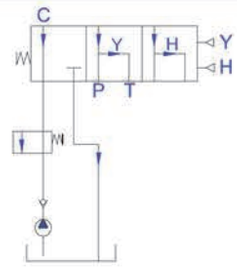

Basınç Düşüşü / Pressure Drop

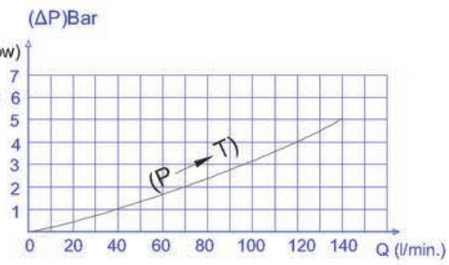

Y - Pnömatik Bağlantı Hava Kontrolüyle İndirme (Yavaş) / Pneumatic Connection Of Air Control-Lower (Slow)

H - Pnömatik Bağlantı Hava Kontrolüyle İndirme (Hızlı) / Pneumatic Connection Of Air Control-Lower (Fast)

3 - Basınç Gösterge Noktası / Pressure Gauge point

P - Pompa Bağlantısı / Pump Connection

T - Tank Dönüş Bağlantısı / Return Tank Connection

C - Silindir Bağlantısı / Cylinder Connection

Teknik Çizim I **Technical Drawing**

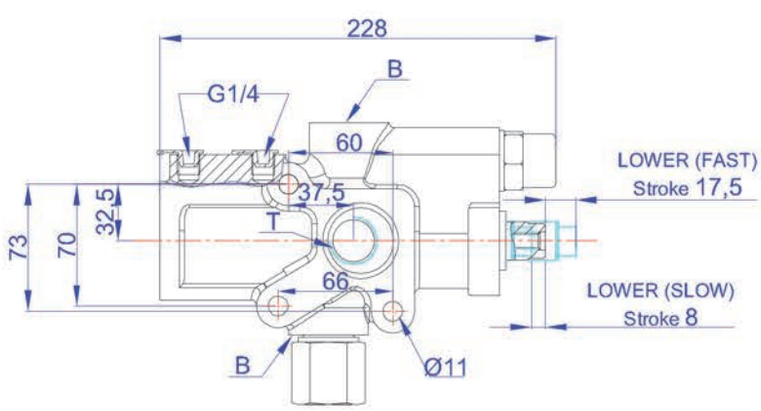

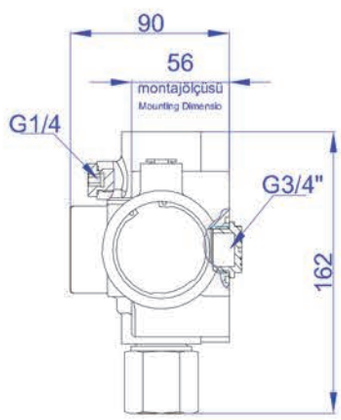

Montaj / Mounting

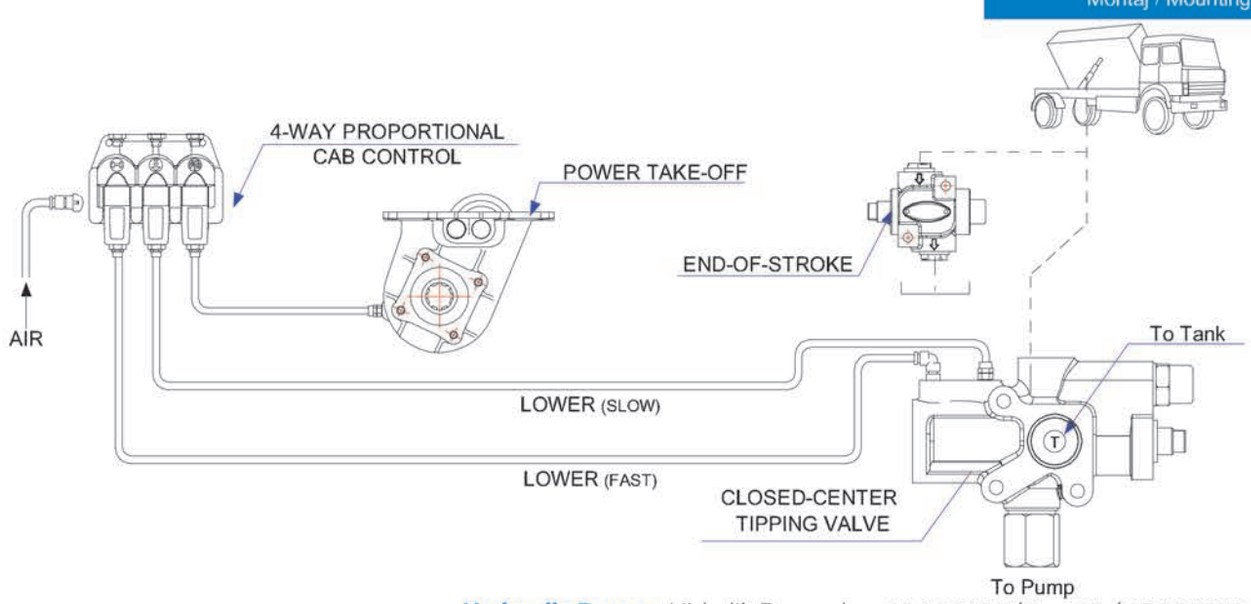

Kapalı Devre Yön Ventili
Directional Valve

ventil kodu | **valve code**

VK3600 1010
1011
1012

3/4 " rakorlu — 3/4 " straight fitting
1 " rakorlu — 1 " straight fitting
1 " ters rakorlu — 1 " reverse fitting

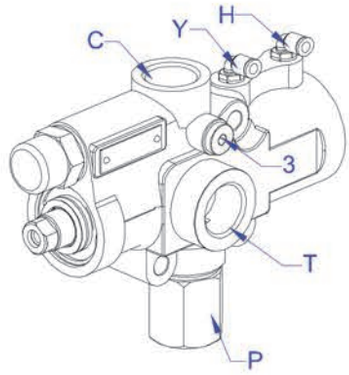

Debi (lt/min) Displecement	Maks.BasınçM	Hidrolik Bağlantı "B" Hydraulic Connections	Ağırlık Mass
140	190	G 3/4"	6,2
140	190	G 1"	6,2
140	190	G 1" Ters - Reversible	6,2

"H ve Y" Hava Yok P → C
No Air to "H and Y"

"Y" Havayla P - C → T (Yavaş İndirme
Air to "1" Lower Slow)

"2" Havayla P - C → T (Hızlı İndirme
Air to "2" Lower Fast)

Hidrolik Sembol / Hydraulic Symbol

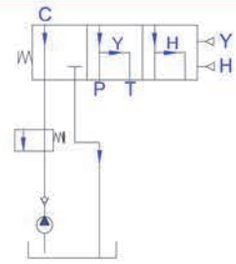

Basınç Düşüşü / Pressure Drop

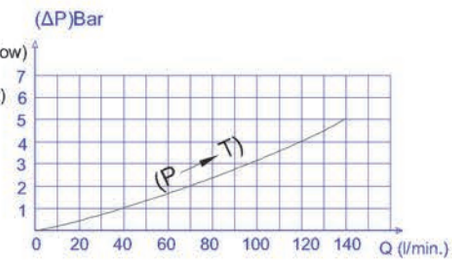

Y - Pnömatik Bağlantı Hava Kontrolüyle İndirme (Yavaş) / Pneumatic Connection Of Air Control-Lower (Slow)

H - Pnömatik Bağlantı Hava Kontrolüyle İndirme (Hızlı) / Pneumatic Connection Of Air Control-Lower (Fast)

3 - Basınç Gösterge Noktası / Pressure Gauge point

P - Pompa Bağlantısı / Pump Connection

T - Tank Dönüş Bağlantısı / Return Tank Connection

C - Silindir Bağlantısı / Cylinder Connection

Teknik Çizim I **Technical Drawing**

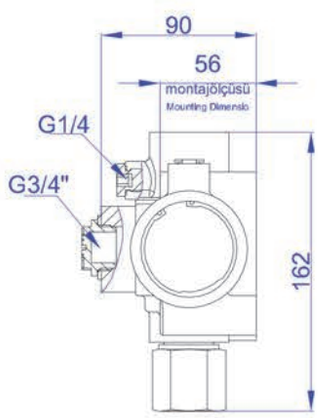

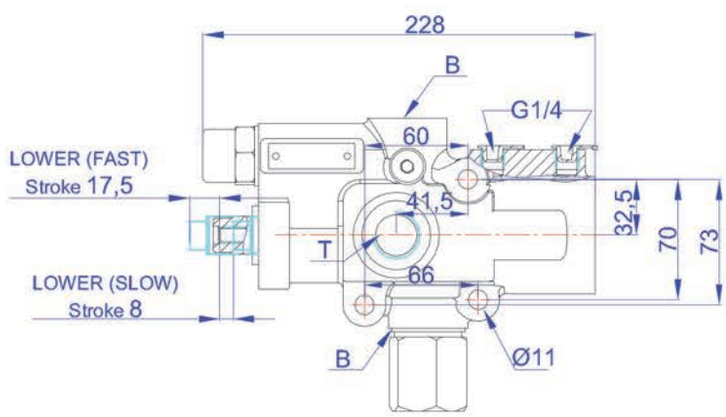

Montaj / Mounting

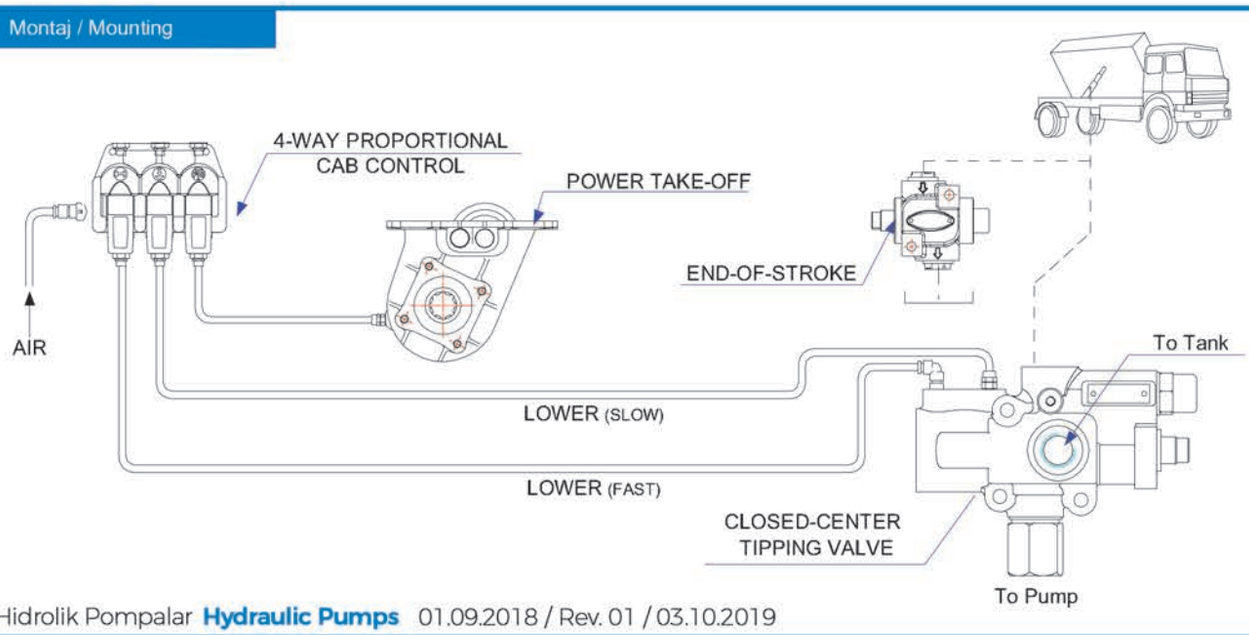

ventil kodu | **valve code**

VK3600 1080

rear cover valve
arka kapak valfi

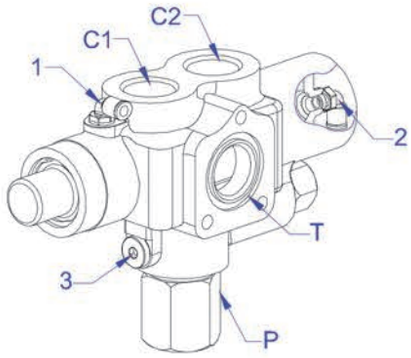

Debi (lt/min) Displecement	Maks.Basınç Max.Pressure	Hidrolik Bağlantı "B" Hydraulic Connections	Ağırlık Mass (kg)
140	190	G 1"	5,9

"1 ve 2" Hava Yok — No Air to "1 and 2 " — P → C2 (Kaldırma Tipping)

"1" Havayla — Air to "1" — P → C1 - C2 (Kaldırma Tipping)

"2" Havayla — Air to "2" — P-C1-C2 → T (İndirme Lower)

1 - Pnömatik Bağlantı Hava Kontrolüyle Kaldırma / Pneumatic Connection Of Air Control-Raise

2 - Pnömatik Bağlantı Hava Kontrolüyle İndirme / Pneumatic Connection Of Air Control-Lower

3 - Basınç Gösterge Noktası / Pressure Gauge point

P - Pompa Bağlantısı / Pump Connection

T - Tank Dönüş Bağlantısı / Return Tank Connection

C1 - Silindir Bağlantısı / Cylinder Connection

C2 - Silindir Bağlantısı Arka Kapak / Cylinder Connection Back Cover

Hidrolik Sembol / Hydraulic Symbol

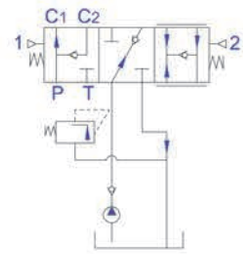

Basınç Düşüşü / Pressure Drop

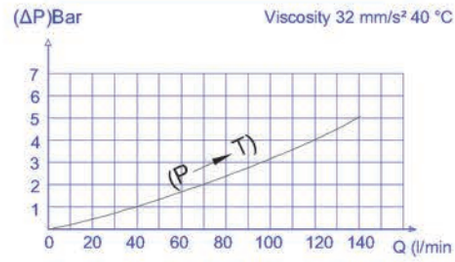

Teknik Çizim I **Technical Drawing**

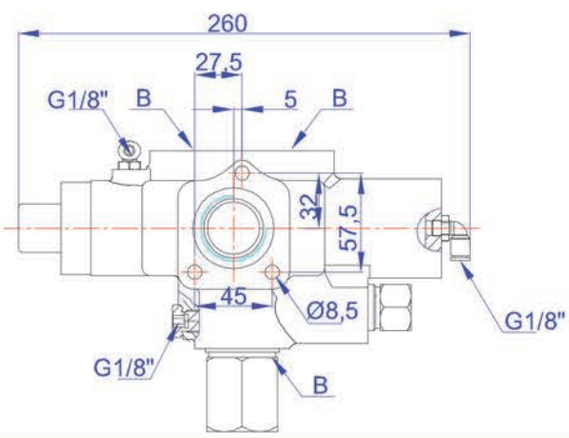

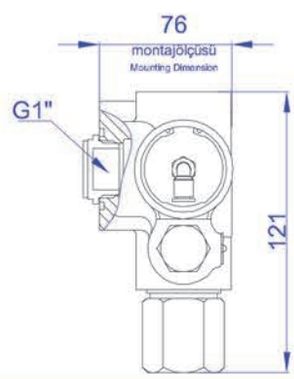

Montaj / Mounting

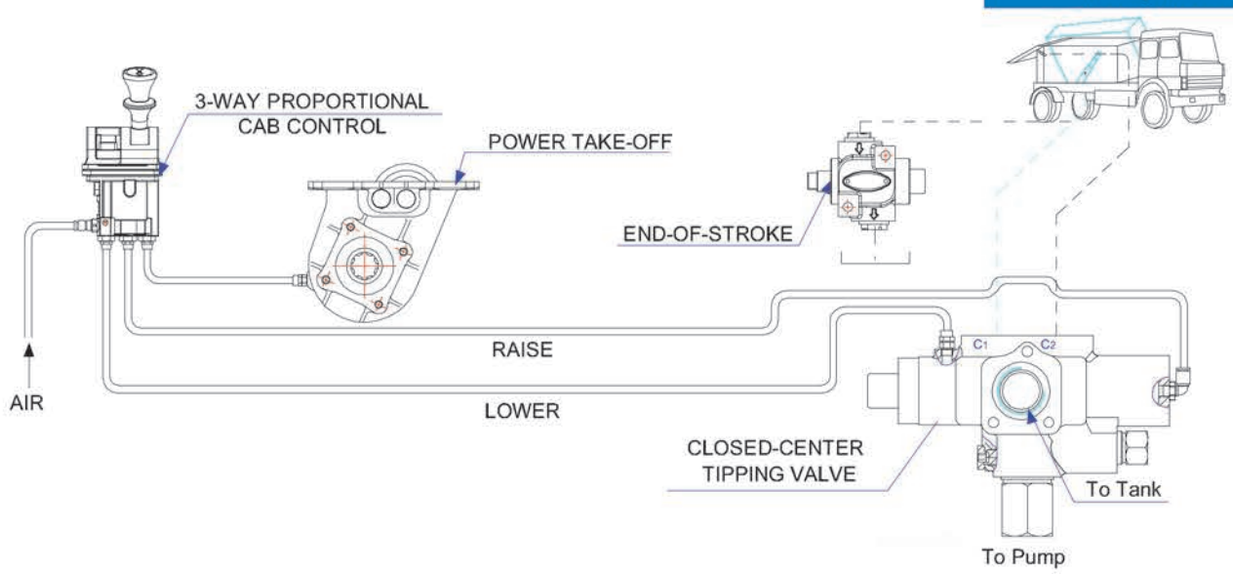

ventil kodu | **valve code**

VK3600 1070

3/2 control valve
3/2 kontrol valfi

Debi (lt/min) Displecement	Maks.Basınç Max.Pressure	Hidrolik Bağlantı Hydraulic Connections		Ağırlık Mass (kg)
		"B"	"D"	
140	190	G 1"	G 3/4"	4,3

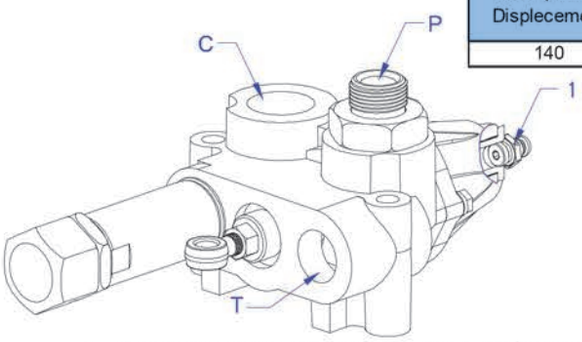

"1" Hava Yok
No Air to "1 "
P → C (Kaldırma
Tipping)

"1" Havayla
Air to "1"
P - C → T (İndirme
Lower)

Hidrolik Sembol / Hydraulic Symbol

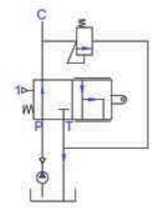

1 - Pnömatik Bağlantı Hava Kontrolüyle İndirme / Pneumatic Connection Of Air Control-Lower

P - Pompa Bağlantısı / Pump Connection

T - Tank Dönüş Bağlantısı / Return Tank Connection

C - Silindir Bağlantısı / Cylinder Connection

Basınç Düşüşü / Pressure Drop

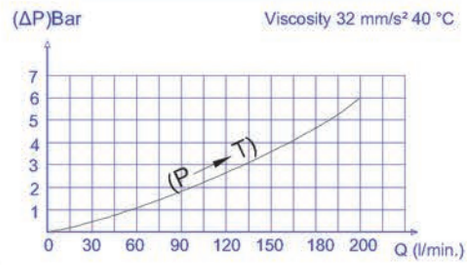

Teknik Çizim I **Technical Drawing**

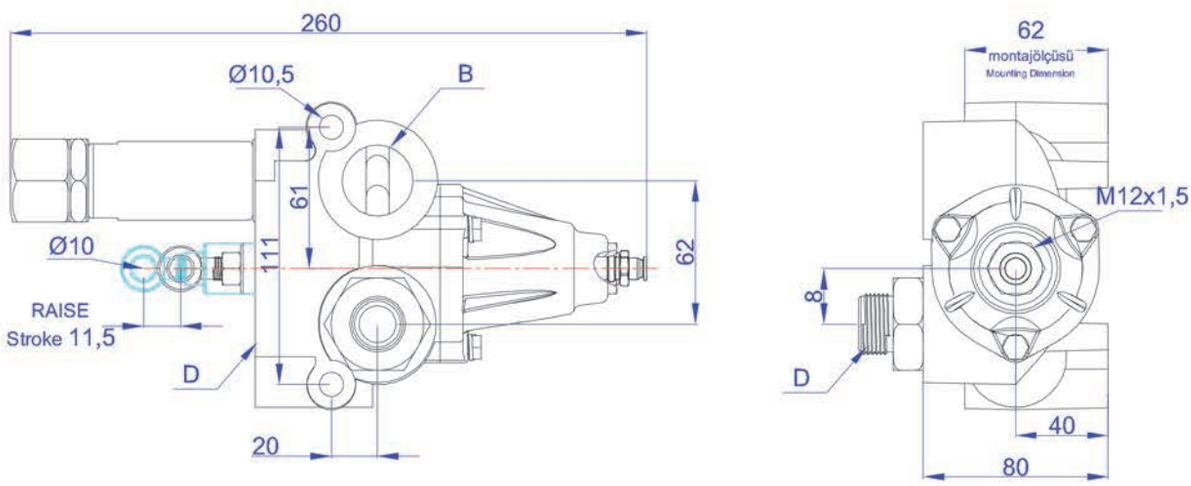

Montaj / Mounting

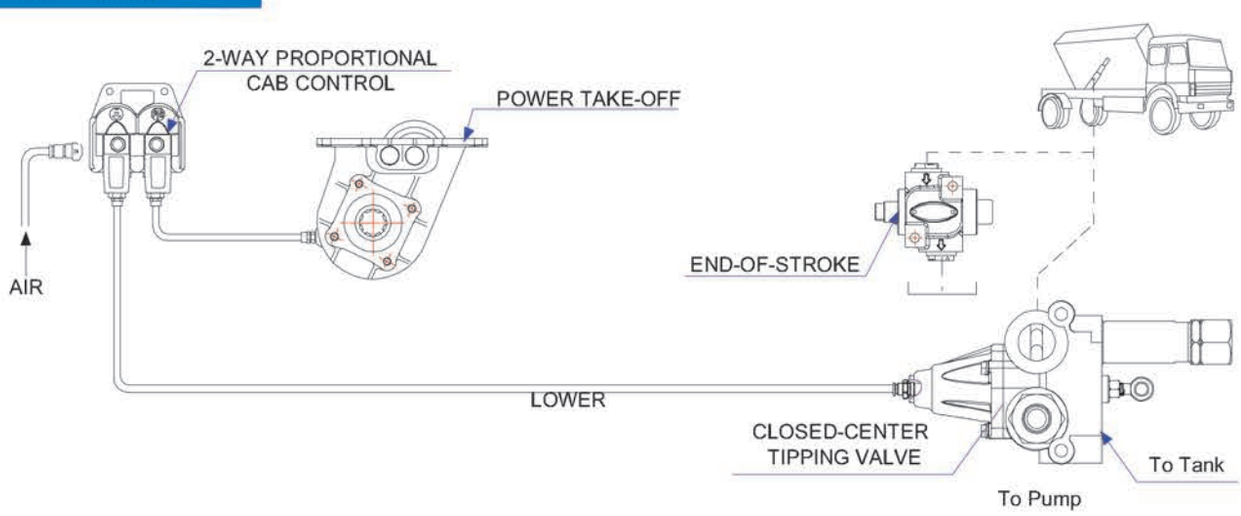

ventil kodu | **valve code**

vk3600 1055

mechanical damper valve
mekanik damper valfi

Debi (lt/min) Displecement	Maks.Basınç Max.Pressure	Hidrolik Bağlantı "B" Hydraulic Connections	Ağırlık Mass
110	190	M22x1,5	2,1

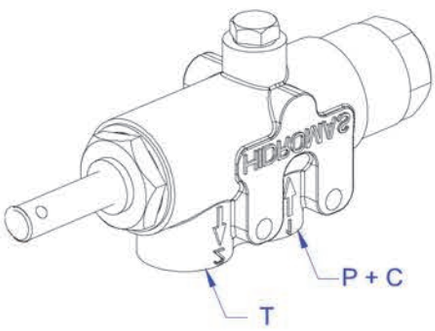

P - Pompa Bağlantısı / Pump Connection

T - Tank Dönüş Bağlantısı / Return Tank Connection

C - Silindir Bağlantısı / Cylinder Connection

Hidrolik Sembol / Hydraulic Symbol

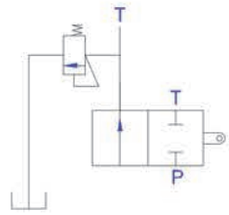

Basınç Düşüşü / Pressure Drop

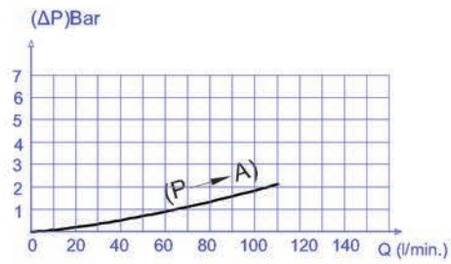

Teknik Çizim I **Technical Drawing**

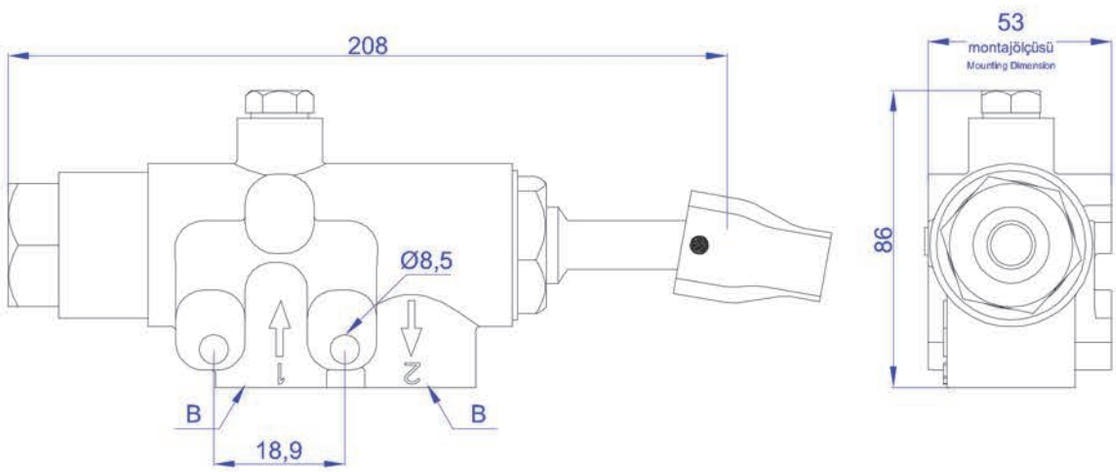

Römork Yön Ventili
Diverter Valve

ventil kodu | **valve code**

VR3600 1040

3 way, 3 positions valve
3 yollu, 3 konumlu ventil

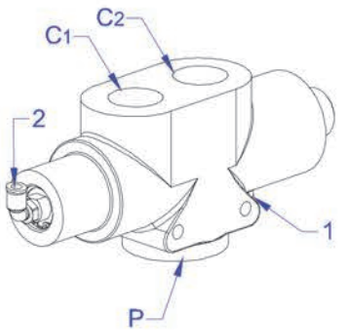

Debi (lt/min) Displecement	Maks.Basınç Max.Pressure	Hidrolik Bağlantı "B" Hydraulic Connections	Ağırlık Mass
140	190	G 1"	5

"1 ve 2" Hava Yok — P → C1 (Sadece Kamyon Truck Only)
No Air to "1 and 2"

"1" Havayla — P → C2 (Sadece Treyler Trailer Only)
Air to "1"

"2" Havayla — P → C1 + C2 (Kamyon ve Treyler Truck and Trailer)
Air to "2"

Hidrolik Sembol / Hydraulic Symbol

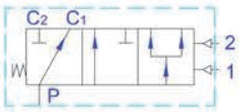

1 - Pnömatik Bağlantı Hava Kontrolüyle Kaldırma - Treyler / Pneumatic Connection Of Air Control-Trailer

2 - Pnömatik Bağlantı Hava Kontrolüyle Kaldırma - Kamyon ve Treyler
Pneumatic Connection Of Air Control-Truck and Trailer

P - Pompa Bağlantısı / Pump Connection

C1 - Silindir Bağlantısı Kamyon / Cylinder Connection Truck

C2 - Silindir Bağlantısı Treyler / Cylinder Connection Trailer

Basınç Düşüşü / Pressure Drop

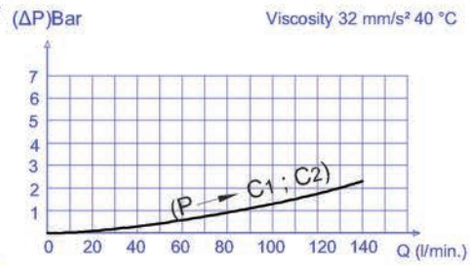

Teknik Çizim I **Technical Drawing**

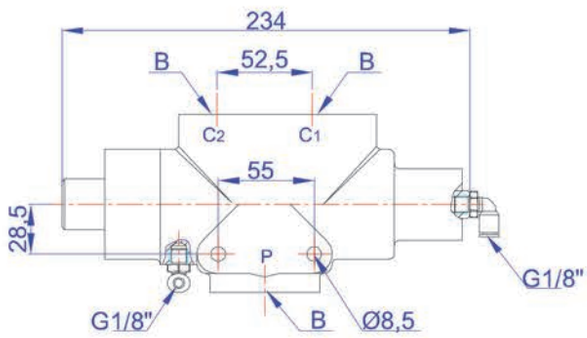

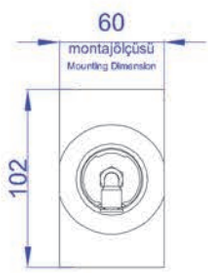

Montaj / Mounting

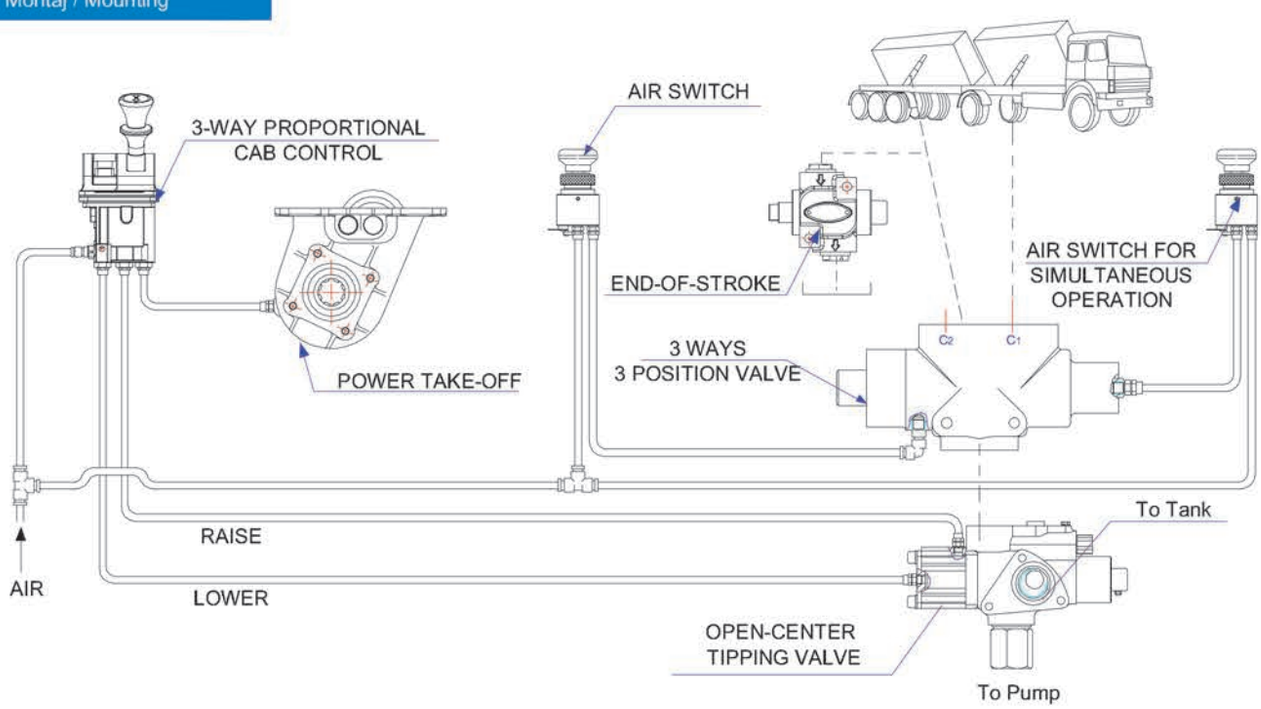

ventil kodu | **valve code**

VR3600 1041

3 way, 2 positions valve
3 yollu, 2 konumlu ventil

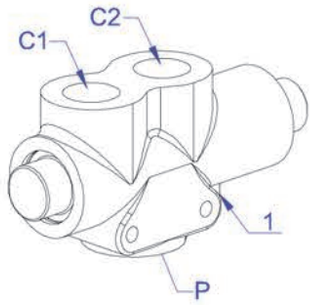

Debi (lt/min) Displecement	Maks.Basınç Max.Pressure	Hidrolik Bağlantı "B" Hydraulic Connections	Ağırlık Mass
140	190	G 1"	4,7

"1" Hava Yok
No Air to "1"
P → C1 (Sadece Kamyon Truck Only)

"1" Havayla
Air to "1"
P → C2 (Sadece Treyler Trailer or Crane Only)

Hidrolik Sembol / Hydraulic Symbol

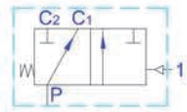

1 - Pnömatik Bağlantı Hava Kontrolüyle Kaldırma - Treyler
Pneumatic Connection Of Air Control-Trailer

P - Pompa Bağlantısı / Pump Connection

C1 - Silindir Bağlantısı Kamyon / Cylinder Connection Truck

C2 - Silindir Bağlantısı Treyler / Cylinder Connection Trailer

Basınç Düşüşü / Pressure Drop

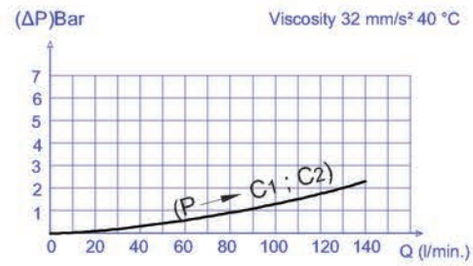

Teknik Çizim | **Technical Drawing**

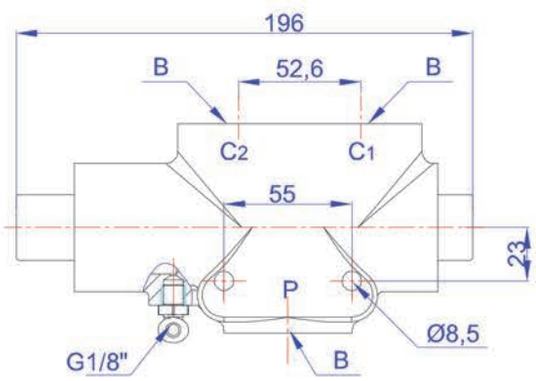

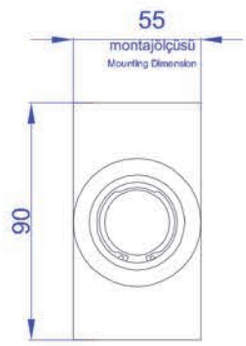

Montaj / Mounting

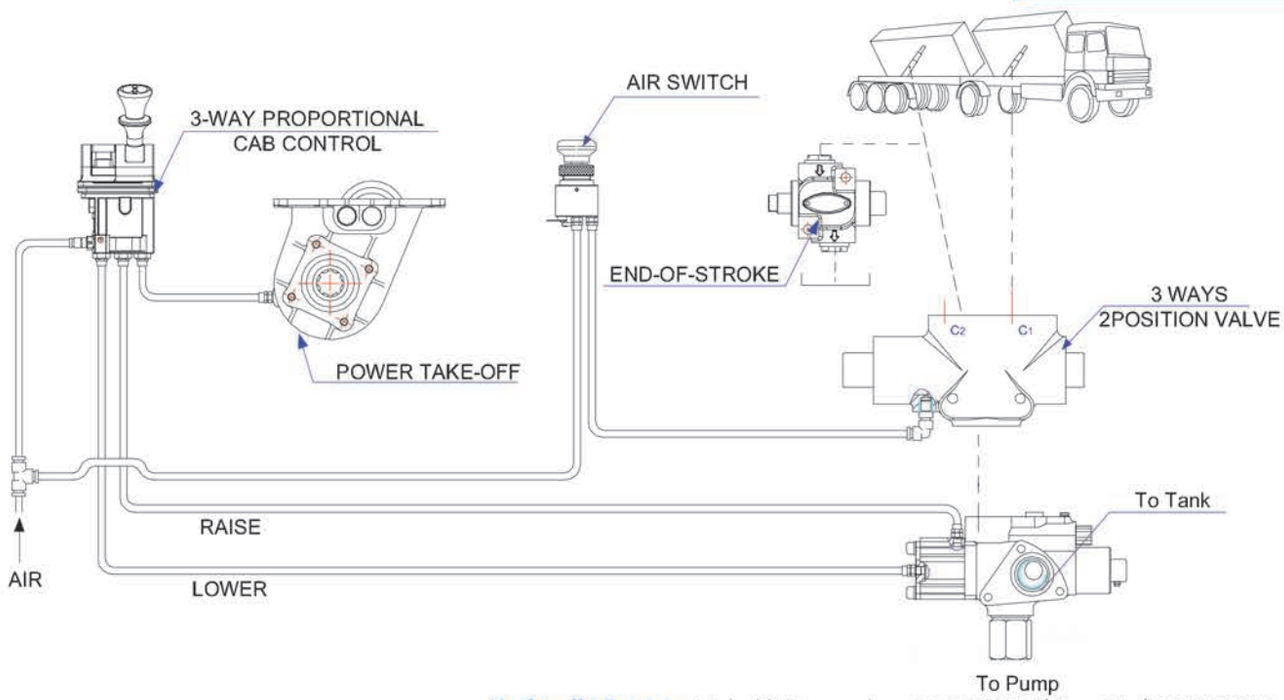

Sınır Kontrol Ventili
End-Of-Stroke Valve

ventil kodu | **valve code**

VS3600 1510-1511

normally closed
3/4" straight fitting
3/4 " rakorlu

normalde kapalı
1" straight fitting
1 " rakorlu

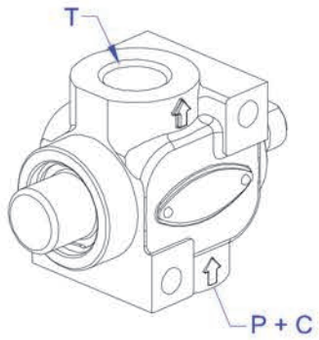

Debi (lt/min) Displecement	Maks.Basınç Max.Pressure	Hidrolik Bağlantı "B" Hydraulic Connections	Ağırlık Mass
110	190	G 3/4"	2
140	190	G 1"	2

C–P ⟶ T (Silindirden ve Pompadan Tanka
Cylinder and Pump to Tank)

Hidrolik Sembol / Hydraulic Symbol

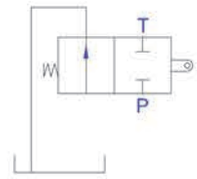

T - Tank Dönüş Bağlantısı / Return Tank Connection

P - Pompa Bağlantısı / Pump Connection

C - Silindir Bağlantısı / Cylinder Connection

Basınç Düşüşü / Pressure Drop

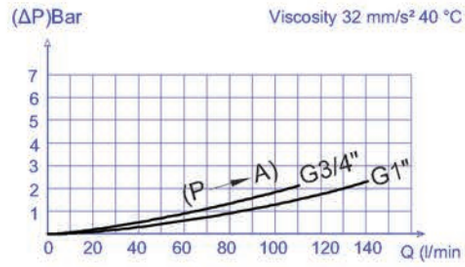

Teknik Çizim I **Technical Drawing**

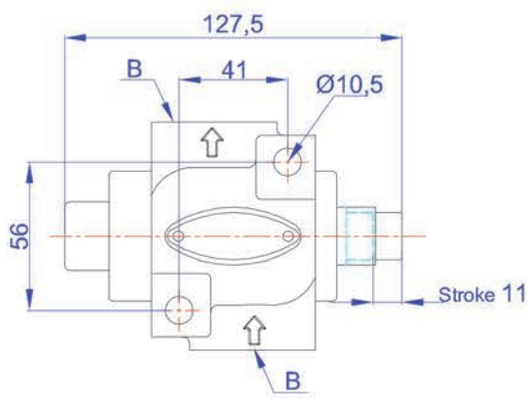

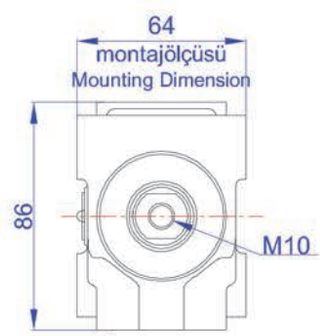

Montaj / Mounting

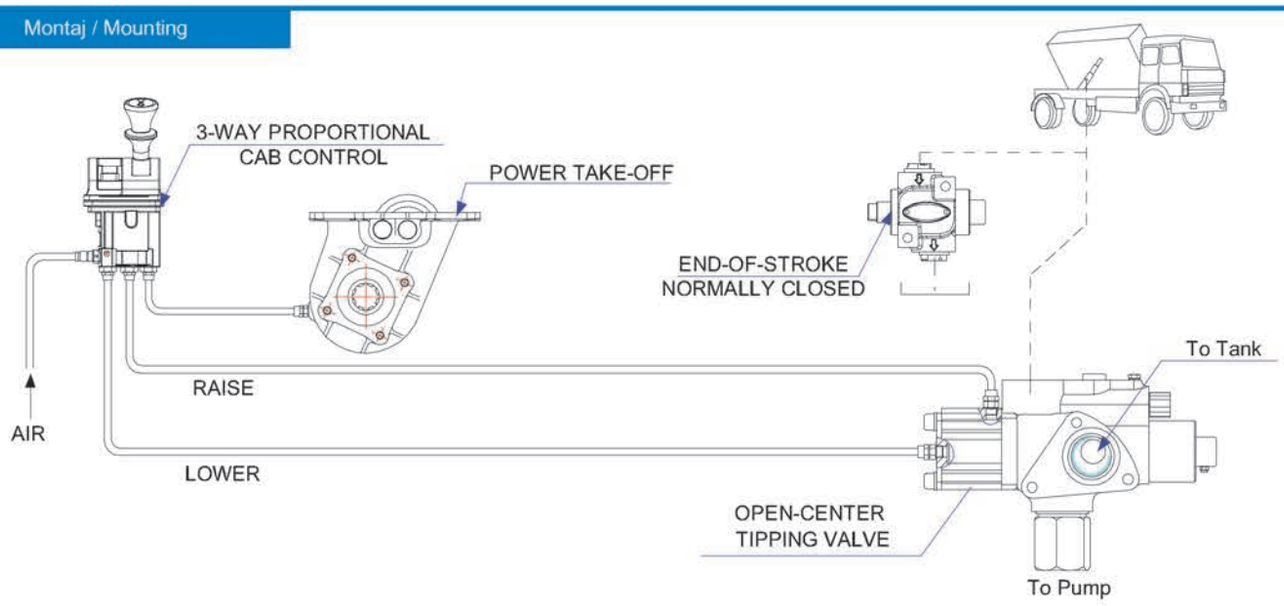

ventil kodu | **valve code**

VS3600 1516 - 1515

normally closed 3/4 " puller rod
3/4 " çektirme mili

normalde kapalı 1" puller rod
1" çektirme mili

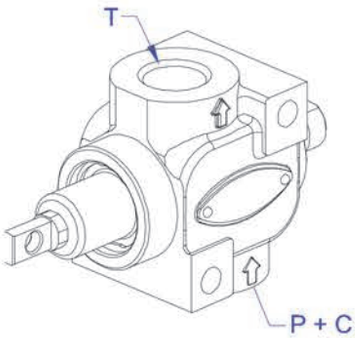

Debi (lt/min) Displecement	Maks.Basınç Max.Pressure	Hidrolik Bağlantı "B" Hydraulic Connections	Ağırlık Mass
110	190	G 3/4"	2
140	190	G 1"	2

C–P → T (Silindirden ve Pompadan Tanka
Cylinder and Pump to Tank)

Hidrolik Sembol / Hydraulic Symbol

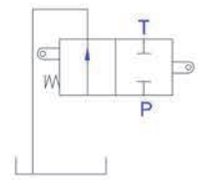

T - Tank Dönüş Bağlantısı / Return Tank Connection

P - Pompa Bağlantısı / Pump Connection

C - Silindir Bağlantısı / Cylinder Connection

Basınç Düşüşü / Pressure Drop

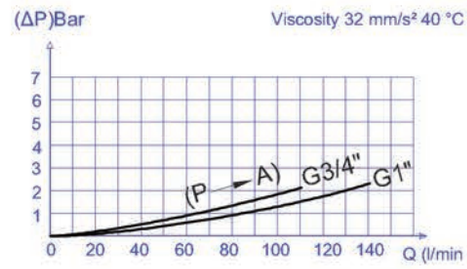

Teknik Çizim | **Technical Drawing**

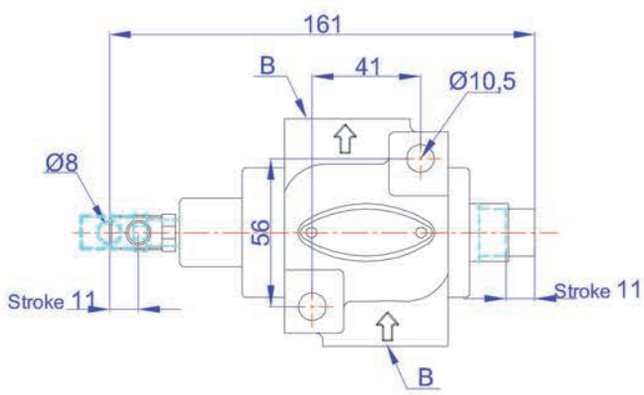

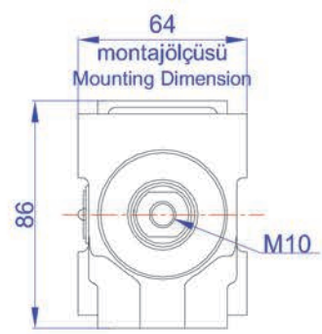

Montaj / Mounting

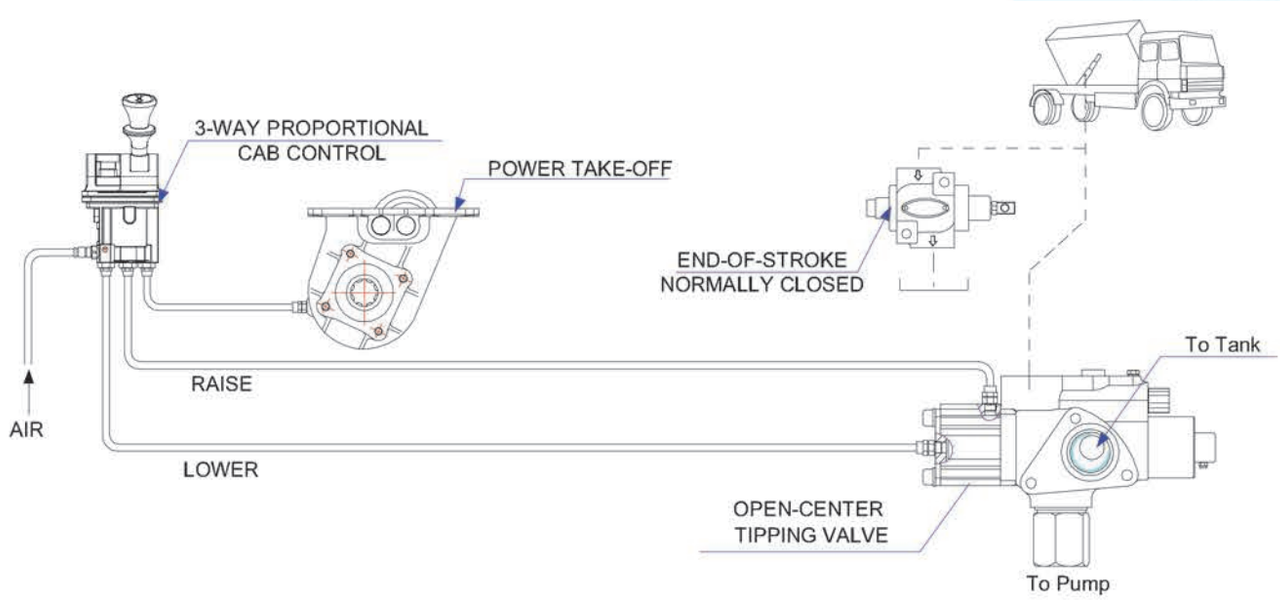

Sınır Kontrol Ventili
End-Of-Stroke Valve

ventil kodu | **valve code**

VS3600 1520-1521

normally opened
3/4 " straight fitting
3/4 " rakorlu

normalde açık
1 " straight fitting
1 " rakorlu

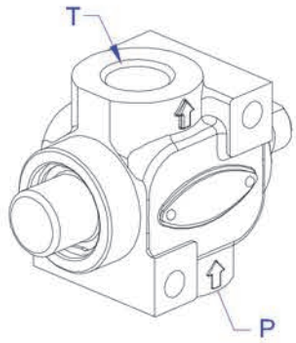

Debi (lt/min) Displecement	Maks.Basınç Max.Pressure	Hidrolik Bağlantı "B" Hydraulic Connections	Ağırlık Mass
110	190	G 3/4"	2,5
140	190	G 1"	2,5

C–P ⟶ T (Silindirden ve Pompadan Tanka
Cylinder and Pump to Tank)

P - Pompa Bağlantısı / Pump Connection

C - Silindir Bağlantısı / Cylinder Connection

Hidrolik Sembol / Hydraulic Symbol

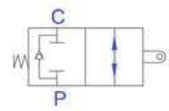

Basınç Düşüşü / Pressure Drop

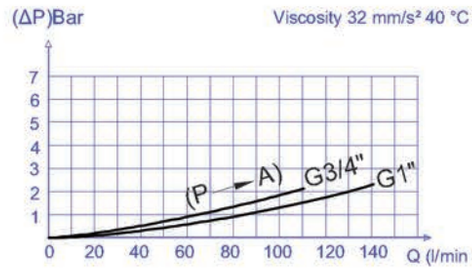

Teknik Çizim I **Technical Drawing**

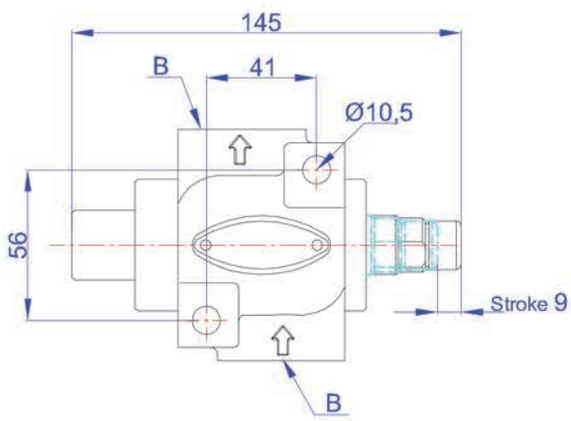

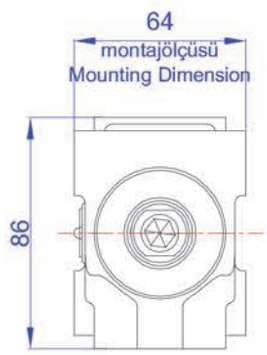

Montaj / Mounting

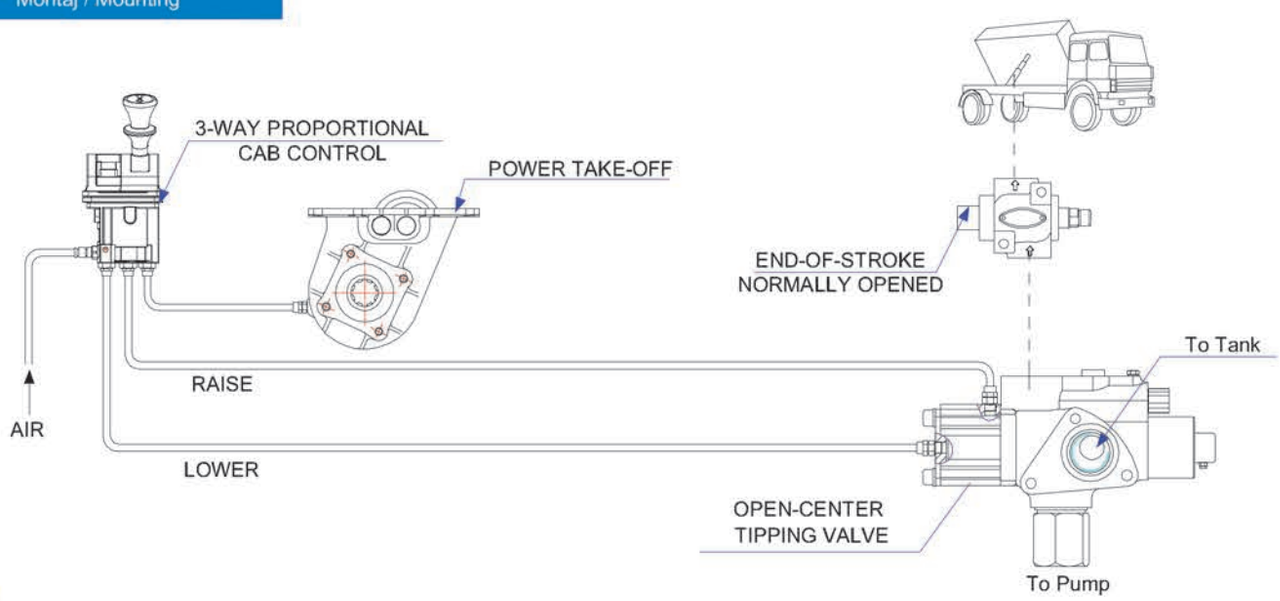

ventil kodu | **valve code**

VS3600 1523-1522

normally opened
3/4 " puller rod
3/4 " çektirme mili

normalde açık
1" puller rod
1" çektirme mili

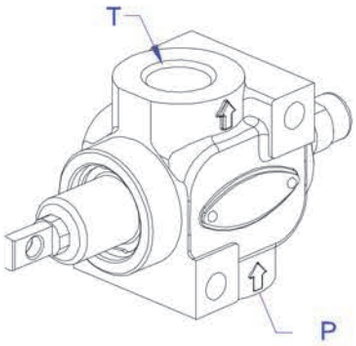

Debi (lt/min) Displecement	Maks.Basınç Max.Pressure	Hidrolik Bağlantı "B" Hydraulic Connections	Ağırlık Mass
110	190	G 3/4"	2,5
140	190	G 1"	2,5

C–P ⟶ T (Silindirden ve Pompadan Tanka
Cylinder and Pump to Tank)

Hidrolik Sembol / Hydraulic Symbol

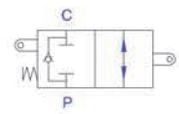

P - Pompa Bağlantısı / Pump Connection

C - Silindir Bağlantısı / Cylinder Connection

Basınç Düşüşü / Pressure Drop

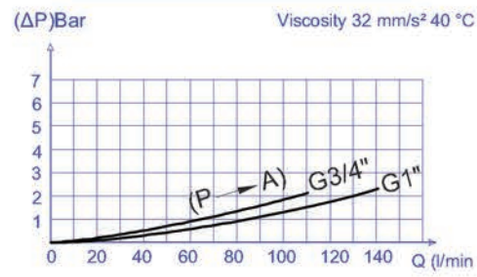

Teknik Çizim | **Technical Drawing**

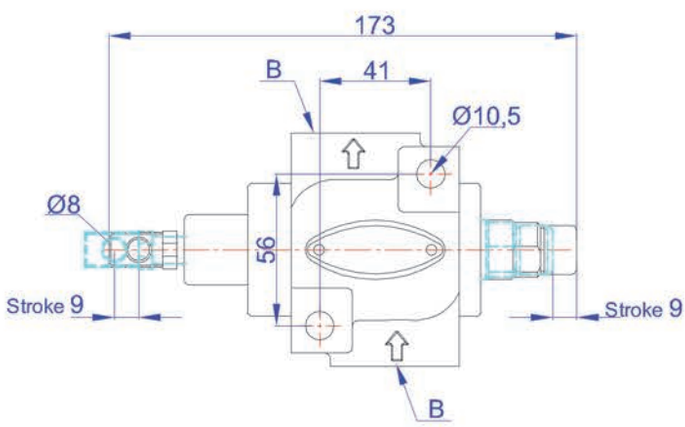

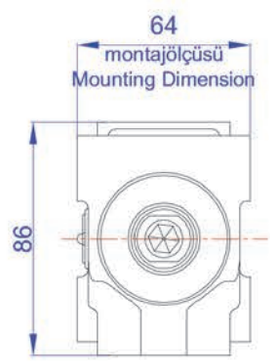

Montaj / Mounting

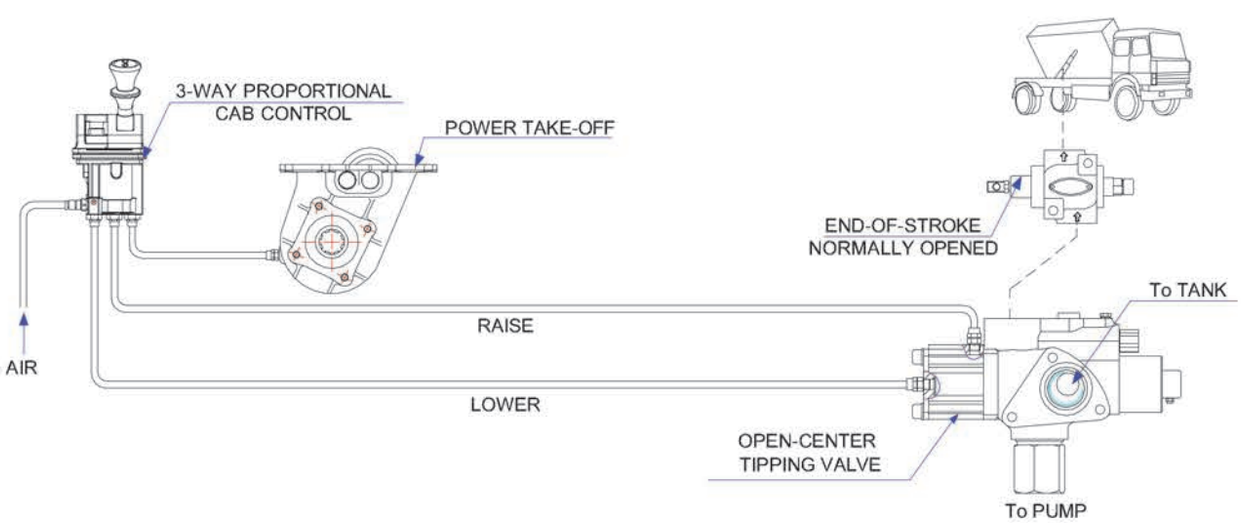

SIZDIRMAZLIK TAKIMI - **SEAL KIT**

PS36005004 | Eksenel - Bent axis 35-45
PS36005005 | Eksenel - Bent axis 55-65
PS36005006 | Eksenel - Bent axis 85-105

SIZDIRMAZLIK TAKIMI - **SEAL KIT**

PS36005015 | 6 Elm. 50 lt.
PS36005016 | 9 Elm

SIZDIRMAZLIK TAKIMI - **SEAL KIT**

PS36005022 | dp 25 lt ç.d.
PS36005017 | dp 30 lt ç.d
PS36005024 | dp 35 lt ç.d

SIZDIRMAZLIK TAKIMI - **SEAL KIT**

PS36005018 | dpa 25 lt ç.d.
PS36005019 | dpa 30 lt ç.d
PS36005012 | dpa 35 lt ç.d

SIZDIRMAZLIK TAKIMI - **SEAL KIT**

PS36005002 | dp 30 lt
PS36005003 | dp 40 lt
PS36005012 | dp 30 lt

SIZDIRMAZLIK TAKIMI - **SEAL KIT**

PS36005007 | dpa 30

PS36005008 | dpa 40

SIZDIRMAZLIK TAKIMI - **SEAL KIT**

PS36005031 | dp 40 Tandem

SIZDIRMAZLIK TAKIMI - **SEAL KIT**

PS36005030 | dpa 40 Tandem

SIZDIRMAZLIK TAKIMI - **SEAL KIT**

PS36004010 | DP Akuple Kiti - ISO Adaptor Kit

SIZDIRMAZLIK TAKIMI - **SEAL KIT**

PS36004000 | DP Akuple Kiti - UNI Adaptor Kit

VSI36005042
Açık Devre 3b-140 lt
(Tipping Valve)

VSI36005043
Açık Devre 3b - 140 lt Çektirme Milli
(Tipping Valve - Puller Rod)

VSI36005044
Açık Devre 3b - 140 lt Hızlı Yavaş
(Tipping Valve - Fast-Slow)

VSI36005034
Açık Devre 3b 180 lt
(Tipping Valve)

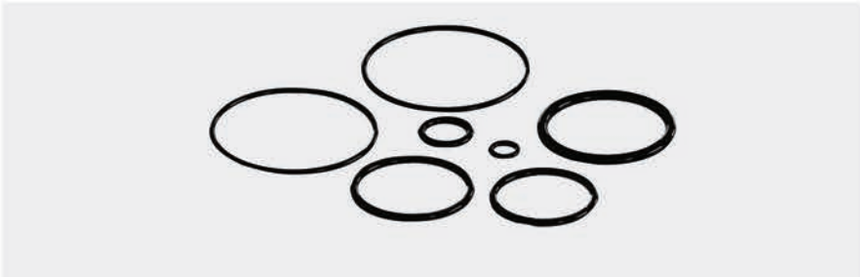

VSI36005033
Açık Devre 3b - 200 lt
(Tipping Valve)

VSI36005030
Kapalı Devre Yön Ventili (Directional Valve)

VSI36005031
Kapalı Devre Yön Ventili Tank Tipi
(Directional Valve Tank Type)

VSI36005045
Kapalı Devre Yön Ventili Arka Kapak
(Directional Valve Rear Cover)

VSI36005036
Kapalı Devre Yön Ventili 3/2 Kontol Valfi
(Directional Valve 3/2 Control Valve)

VSI36005038
Römorg Yön Ventili 3 Yollu - 3 Konumlu Ventil
(Diverter Valve Directional 3 Way - 3 Positions)

VSI36005050
Sınır Kontrol Kapalı Devre
(End-Of-Stroke Valve Normally Closed)

VSI36005053
Sınır Kontrol Kapalı Devre Ç. Milli
(End-Of-Stroke Valve Normally Closed Puller Rod)

VSI36005054
Sınır Kontrol Açık Devre
(End-Of-Stroke Valve Normally Openned)

VSI36005052
Sınır Kontrol Açık Devre Ç. Milli
(End-Of-Stroke -Valve Normally Openned Puller Rod)

ürün kodu I **product code**

36002010

uzatma adaptörü **I universal adaptor**

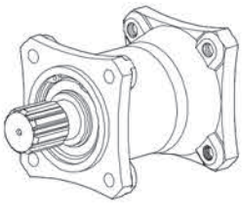

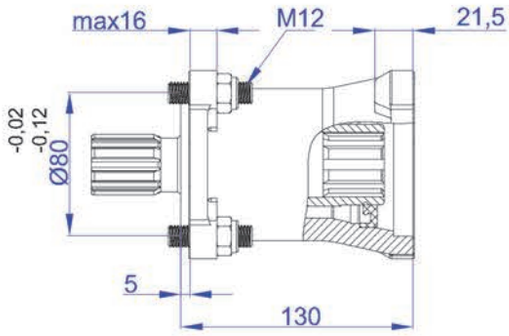

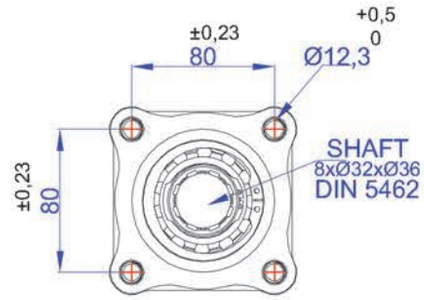

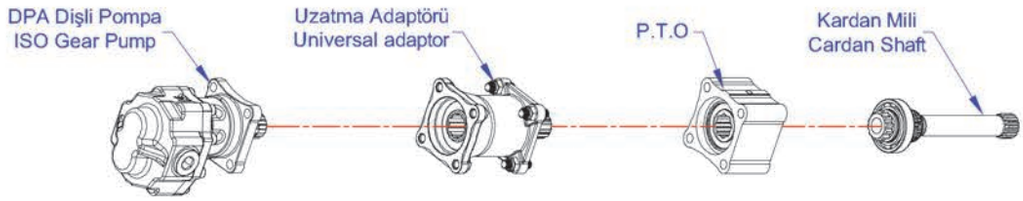

ürün kodu I **product code**

36002001

pistonlu pompa adaptörü **I UNI adaptor**

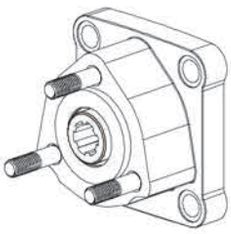

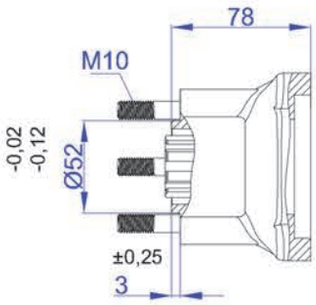

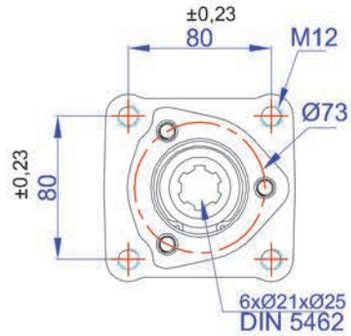

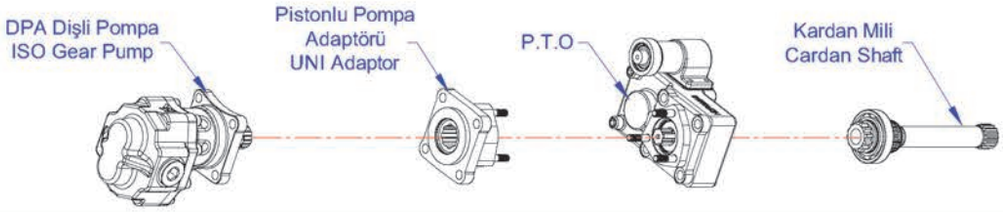

ürün kodu I **product code**

36002002

ISO adaptörü **I ISO adaptor**

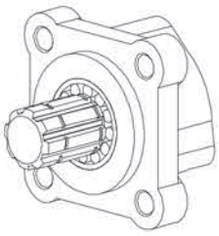

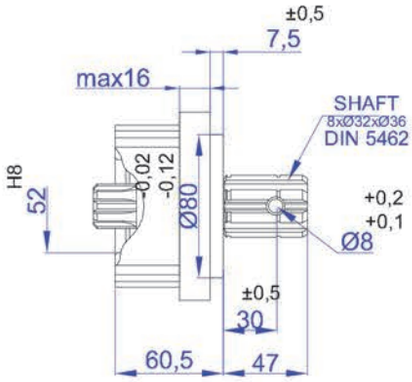

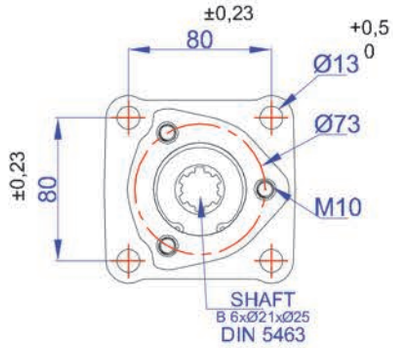

ürün kodu | **product code**

36003006

1300 flanşlı 8 frezeli | 1300 flange 8 traillet

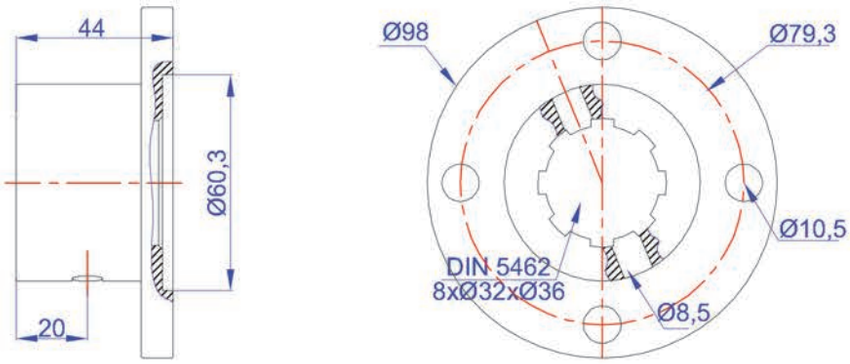

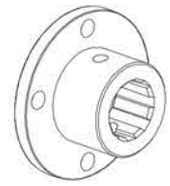

ürün kodu | **product code**

36003003

1300 flanşlı 6 frezeli | 1300 flange 6 traillet

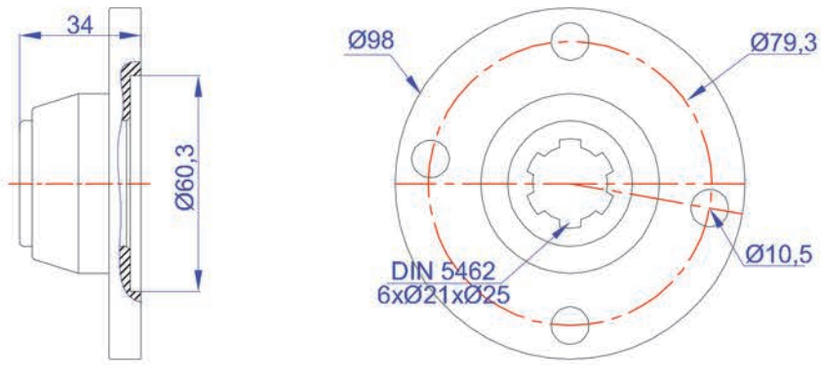

ürün kodu | **product code**

36003005

1120 flanşlı 8 frezeli | 1120 flange 8 traillet

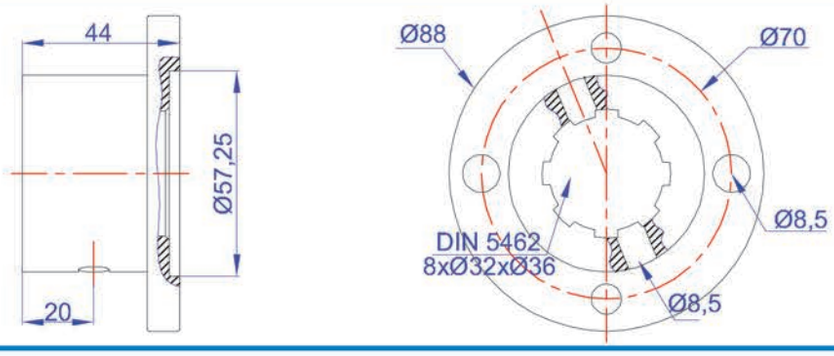

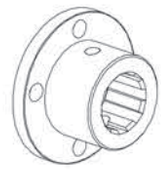

ürün kodu | **product code**

36003002

1120 flanşlı 6 frezeli | 1120 flange 6 traillet

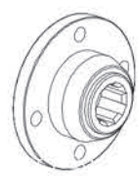

ürün kodu | **product code**

36003000

6x6 kaplin | 6x6 coupling

Z:6

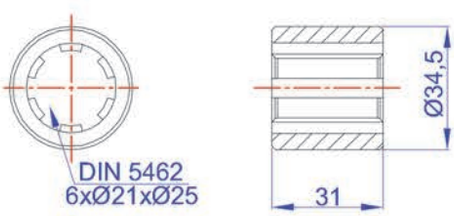

Z:6
Z:8

ürün kodu | **product code**

36003001

6x8 kaplin | 6x8 coupling

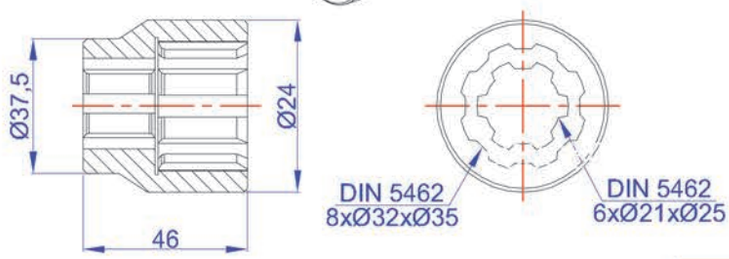

1. Hidrolik sistemde, sistemin bütün elemanları birbiriyle uyumlu olmalıdır. (Silindir, pompa, ventil, sınır kontrol wentili, yağ tankı, hortumlar, rakorlar...vb.)

2. Kullanım amacına uygun performans (devir, basınç, debi) değerlerine sahip bir pomba modeli seçilmelidir. (diş pompa, eksenel pompa, pistonlu pompa)

3. Uygun bağlantı flanş tipi belirlenmelidir. (UNI, ISO, Şaft...vb)

4. PTO, elektirik motoru gibi tahrik elemanlarının dönüş yününe uygun olarak pomba yönü belirlenmelidir.

5. Tüm tesisattaki hortum ve rakor ölçülerii pomba kataloğunda beriltilen giriş ve çıkış rakorları ile aynı olmalıdır. Pompa giriş rakoru uygun olsa bile besleme hattındaki diğer geçiş noktalarında katalog belirtilen çapların altında bir daralma olmamalıdır.

6.Pompa, tahrik elemanlarına (PTO elektirik motor...vb) bağlanırken kasıntılı olmamasına, somunların dengeli ve tam sıkılmasına, hortum bağlanırken elastik ve rahat olmasına dikkat edilmelidir.

7. Yağ giriş çıkış deliklerindeki plastik koruyucular, pompa yerine yerleştirildikten sonra sökülmeli ve hemen rakorlar bağlanmalıdır.

8. Yağ deposu, filtreler ve tesisatın temizliği kontrol edilmeli, yağ deposunun hava giriş çıkışı rahat olmalıdır.

9.Depo, pompa için belirtilen uygun yağ (Bkz. Tablo 1) ile tamamen doldurulmalı ve bir kaç saat dinlendirilmelidir.

10. İlk çalıştırma yapılmadan önce tesisatın pompa girişine kadar yağla dolu olduğu ve tüm vanaların açık olduğu kontrol edilmeli, bir anlık bile olsa pompa yağsız çalıştırılmamalıdır.

11. İlk çalıştırma, basınç olmaksızın düşük devirde (kamyonlar için rölantide) birkaç dakika olmalı, pompanın normal çalışması, gürültü seviyesi, yağ kaçakları gözlenmelidir. Anormal durumlarda sistemin zarar görmemesi için derhal durdurulmalı ve tekrar kontrol edilmelidir.

12. Şekil 1'de görülen yağ tahliye deliği, yağ keçelerindeki arıza ve kaçağın kolay anlaşılması için dizayn edilmiştir. Yağ tahliye deliği operatör tarafından sık sık kontrol edilmelidir.

13. İlk çalışmadan sonra tesisat yağla dolacağından, tank seviyesi tekrar kontrol edilmeli ve eksilen yağ miktarı eklenmelidir.

14.Pompa normal çalışırken katalogda belirtilen maksimum devirlerin üzerine kesinlikle çıkılmamalıdır.

15. Pompaya sürekli basınç uygulama süreleri kesinlikle katalog değerlerinden uzun olmamalıdır.

16. Tesisattaki valflerin basınç ayarları üretim esnasında hasas ölçü aletleriyle yapıldığı için kesinlikle değiştirilmemelidir.

17. İdeal yağ sıcaklığı 50°- 60° arasındadır. Pompa 0°-80° arasında sürekli çalıştırılabilir.

18.Sistem normal çalışsa bile tesisatın peryodik bakımları (yağ kalitesi, filtretemizliği, görsel kontroller...vb) ihmal edilmemelidir.

19.Olası problemlerde servis bölümüyle irtibat kurulmalıdır.

Uygun Yağ Seçimi

Kullanılan yağlar pompanın ömrünü direkt etkilemektedir. Bu sebepten dolayı mümkün olduğunca pompaya iden yağın filtre sisteminden geçmesini sağlamalısınız. Filtresiz bir sistemde pompanızın ömrü kısa olacaktır.

Kış aylarında SAE 10 W ve yaz aylarında SAE 20 W tipi yağ kullanılması tavsiye edilir. Kullanılabilecek bazı yağ tipleri aşağıdaki tabloda belirtilmiştir.

	KIŞ AYLARINDA	YAZ AYLARINDA	YAZ AYLARINDA (SICAKLIK > 40 °C)
MARKA	ISO 32	ISO 46	ISO 86
BP	ENERGOL HLP 32	ENERGOL HLP 46	ENERGOL HLP 68
MOBIL	D.T.E 24	D.T.E 25	D.T.E 26
SHELL	TELLUS 32	TELLUS 46	TELLUS 68
PETROL OFİSİ	RANDO OIL 32	RANDO OIL HD 46	RANDO OIL HD 68

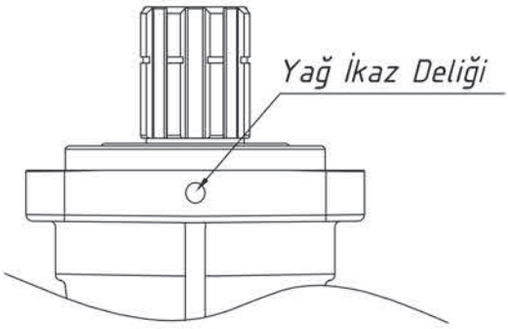

1. In a hydraulic system,all equipments should be harmonious. (Cylinder, pumpa, PTO, valve, limitation valve, oil thank, hoses, fittings, etc...)

2. Choose the right pump model with right performance values (pressure and flow) for the purpose. (gear pump, piston pump, bent axis pump)

3. Determine adequate connection flange type. (UNI, ISO, shaft, etc...)

4. Rotation of the pump should be determined according to rotation of stimulating compenents as PTO and elecktric motor.

5. All hose and fitting sizes in a system should be same as inlet and outled fittings stated in the pump catalogue. Even the pump inlet fitting is appropriate, passing points along feeding line, there should not be any narrowing bellow the diameters mentioned in the catalogue.

6.Notice that while mounting pump to stimulating components (electric motor, PTO, etc...), it should not be swanky, nuts should be tightenened completely and balanced, hoses' connections should be flexible.

7.Remove plastic plugs on oil inlet and outled holes right after mounting pump and mount fittings immediately

8. Observe cleanliness and check flexibility of oil thank, filters and whole system. Air inlet and outlet of oil thank should be flexible.

9. Oil thank should be filled up completely with right oil type as mentioned in table1 and left to rest for couple of hours.

10. Before operating the first time, check all system, whether is filled with oil till pump, inlet and all valves are open. NEVER operate pump without oil even for a second.

11. Firs operation should be only for a few minutes withhout pressure and without pressure and with low revs. (For trucks, idle revs) and check whether pump is working normally, its noise level and any leak. When an unexpected condition is observed, stop system immediately to prevent damage and check for any faults.

12. Oil-emptying hole shown on Figure 1 is designed to understand failures and leaks on oil seals. Operators check oil-emptying hole periodically.

13. Since whole system is filled oil after the first operation, observe the oil thank level and add oil if necessary.

14. While operating pump normaly, do not extend maximum revs vaules mentioned in the catalogue.

15. Do not excess pressure application periods to pupms mentioned in the catalogue.

16. Do not change valvesi pressure adjustments since they are adjusted during production with sensitive equipment.

17. İdeal oil temperture is between 50 C and 60 C. pumps can be operated continuously between 0 C and 80 C.

18. Do not neglect periodical attentions of system even it runs normaly. (Oil quality, filter cleanliness, visual checks, etc...)

19. Contact service department for possible problems.

Right Oil Selection

Oil directly effect pupmp lifetime. That is why pumpsi oil should pass from filter system. Pumpsi life is shortened without filters in system.

During winters SAE 10 W, during summers SAE 20 W oil types are recommended.

	IN WINTER TIMES	IN SUMMER TIMES	IN SUMMER TIMES (TEMPARTURE > 40 °C)
BRAND	ISO 32	ISO 46	ISO 86
BP	ENERGOL HLP 32	ENERGOL HLP 46	ENERGOL HLP 68
MOBIL	D.T.E 24	D.T.E 25	D.T.E 26
SHELL	TELLUS 32	TELLUS 46	TELLUS 68
PETROL OFISI	RANDO OIL 32	RANDO OIL HD 46	RANDO OIL HD 68

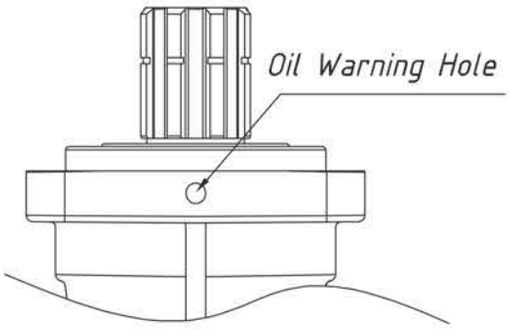

Notlar
Notes

COMPLETE SOLUTIONS IN ONE STEP

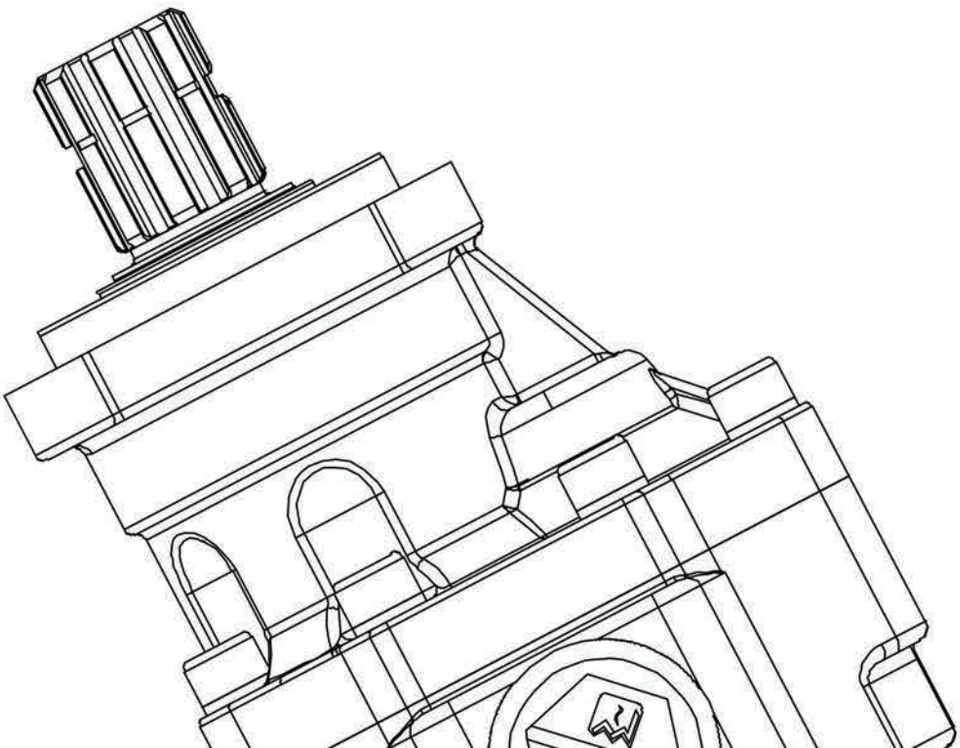

TRANSFORMING
BEST MATERIALS
TO THE BEST PRODUCT

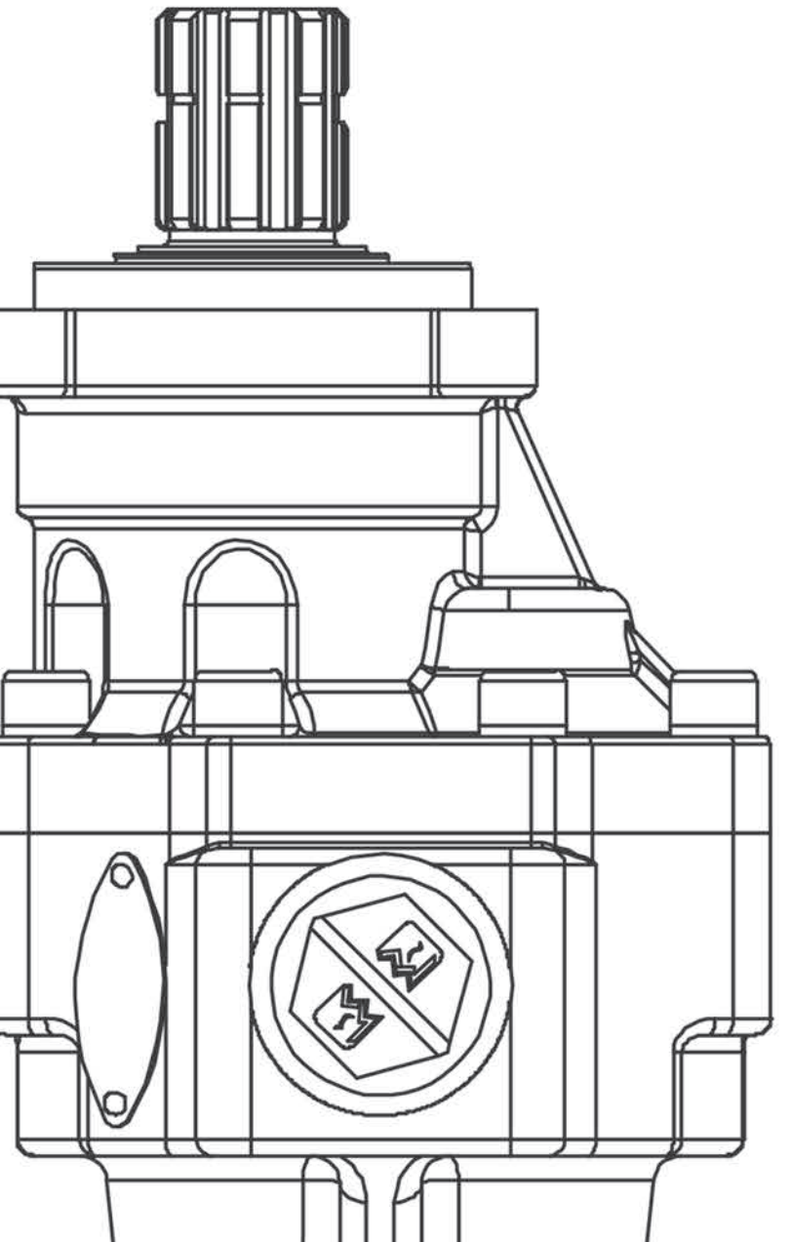

GALİPOĞLU®
HİDROMAS

Büyükkayacık Mah. Konya O.S.B.
3 Nolu Sk. No:1/A
Selçuklu / Konya / Turkey
+90 332 239 08 52
hidromas@hidromas.com
export@hidromas.com

PARK MEDYA